NI35-CP40-VP4X2
Sensor inductivo

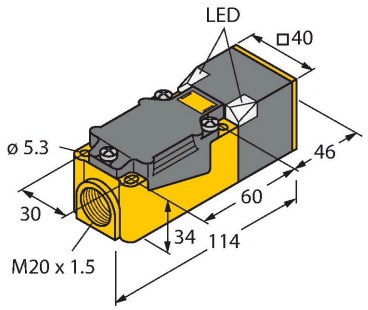

- Rectangular, altura 40 mm
- Posibilidad de orientar la cara activa en 9 direcciones
- Plástico, PBT-GF30-V0
- LEDs angulares de alta intensidad luminosa
- Vista óptima de los indicadores de servicio y estado en todas las posiciones de monta-je
- 4 hilos DC, 10…65 VDC
- contacto inversor, salida PNP
- caja de bornes

Tipo	NI35-CP40-VP4X2
N.º de ID	15694
Datos generales	
Distancia de detección	35 mm
Condiciones de montaje	No enrasado
Distancia de conmutación asegurada	≤(0,81 × Sn) mm
Factor de corrección	St37 = 1; Al = 0,3; acero inoxidable = 0,7; Ms = 0,4
Precisión de repetición	≤ 2 % del valor final
Variación de temperatura	≤ ±10 %
Histéresis	3…15 %
Datos eléctricos	
Voltaje de funcionamiento U_B	10…65 VCC
Onda U_{ss}	≤ 10 % U_{Bmax}
Corriente de funcionamiento nominal CC I_e	≤ 200 mA
Corriente sin carga	≤ 15 mA
Corriente residual	≤ 0.1 mA
Tensión de control de aislamiento	0.5 kV
Protección cortocircuito	sí/cíclica
Caída de tensión a I_e	≤ 1.8 V
Rotura de cable/protección contra polari-dad inversa	sí/Completa
Salida eléctrica	4 hilos, Contacto antivalente, PNP
Frecuencia de conmutación	0.15 kHz
Datos mecánicos	
Diseño	Rectangular, CP40
Medidas	114 x 40 x 40 mm
Material de la cubierta	Plástico, PBT-GF30-V0, Negro
Material de la cara activa	plástico, PBT-GF30-V0, amarillo

Esquema de conexiones

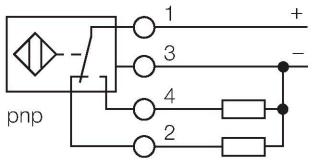

Principio de Funcionamiento

Los sensores inductivos detectan sin desgaste ni contacto los objetos metálicos. Para ello utilizan un campo electromagnético alterno de alta frecuencia que interactúa con el objeto. En los sensores inductivos, este campo es generado por un circuito LC de resonancia con bobina de núcleo de ferrita.

Conexión eléctrica	Caja de terminales
Capacidad de fijación	≤ 2.5 mm²
Condiciones ambientales	
Temperatura ambiente	-25…+70 °C
Resistencia a la vibración	55 Hz (1 mm)
Resistencia al choque	30 g (11 ms)
Grado de protección	IP67
MTTF	2283 Años según SN 29500 (ed. 99) 40 °C
Indicación de la tensión de servicio	2 LEDs, Verde
Indicación estado de conmutación	2 LED, Amarillo

Instrucciones y descripción del montaje

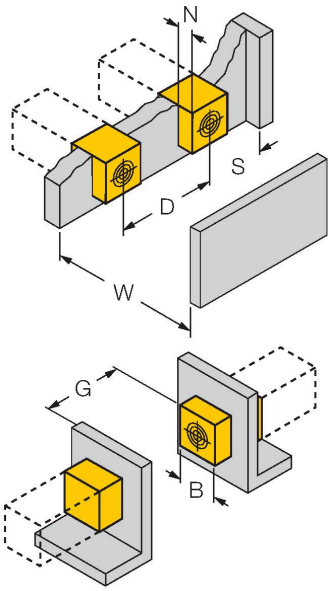

Distancia D	4,5 x B
Distancia W	3 x Sn
Distancia S	1,5 × B
Distancia G	6 x Sn
Distancia N	1 x B
Anchura de la cara activa B	40 mm

STRM M20X1.5 SCHWARZ	6965902

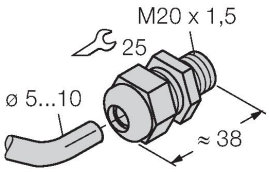

Prensacables M20 × 1,5

JS025/037	69429

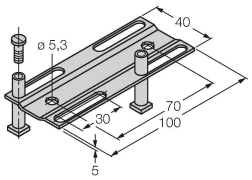

carril de montaje para formato cuadrado CK40 / CP40; material: VA 1.4301

NI35-CP40-VP4X2

BSS-CP40	6901318

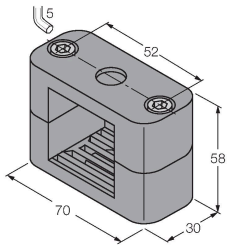

Abrazadera de montaje para carcasas rectangulares de 40 x 40 mm; material: polipropileno

NI35-CP40-VP4X2