K50LGXRPQP
Luz de señal LED – Luz de señalización

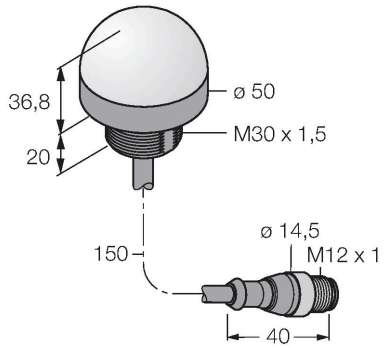

Tipo	K50LGXRPQP
N.º de ID	3079108
Datos de señal y visualización	
Finalidad de uso	Lámpara indicadora LED
Función	Lámpara de focos
Tipo de luz	Verde Rojo
atenuable	No
Características de color 1	Verde, Permanentemente encendido
Características de color 3	Rojo
Propiedades espec.	Lavable
Datos eléctricos	
Voltaje de funcionamiento U_B	18…30 VCC
Corriente de funcionamiento nominal CC I_e	≤ 40 mA
Consumo máximo de corriente por color	40 mA
Tipo de entrada	PNP
Tiempo de respuesta típica	< 1 ms
Datos mecánicos	
Posible funcionamiento en cascada	No
Diseño	Hemisferio, K50L
Medidas	Ø 50 x 58 mm
Material de la cubierta	Plástico, PC, Negro
Window material	Policarbonato, difusa
Conexión eléctrica	Cable con conector, M12 × 1, 0.15 m, PVC

- 2 colores de LED
- verde
- rojo
- De la distribución simultánea de ambas entradas resulta el color amarillo
- Colores: verde (COL 1) / rojo (COL 3)
- cable con conector M12x1
- tensión de servicio 18…30 VCC

Esquema de conexiones

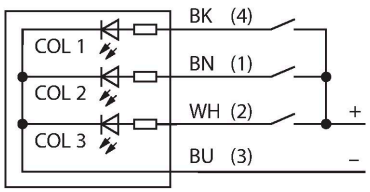

N° de conductores	4
Temperatura ambiente	-40…+50 °C
Humedad relativa del aire	0…90 %
Grado de protección	IP67 IP69
Pruebas/aprobaciones	
MTTF	249 Años según SN 29500 (ed. 99) 40 °C
Aprobaciones	CE, UL listed

SMB30A	3032723
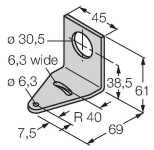	Ángulo de montaje, en ángulo recto, acero inoxidable, para sensores con rosca de 30 mm

SMB30SC	3052521
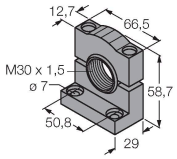	Soporte de montaje, PBT negro, para sensores con rosca de 30mm, orientable

Dibujo acotado	Tipo	N.º de ID	
	RKC4.4T-2/TEL	6625013	Cable de conexión, conector hembra M12, recto, de 4 polos, longitud del cable: 2 m; material de revestimiento: PVC, negro; aprobación cULus
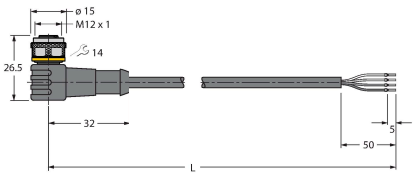	WKC4.4T-2/TEL	6625025	Cable de conexión, conector hembra M12, acodado, de 4 polos, longitud del cable: 2 m; material de revestimiento: PVC, negro; aprobación cULus

K50LGXRPQP