# TL50CBGYRQ
# Luz de señal LED – Columna de señalización compacta

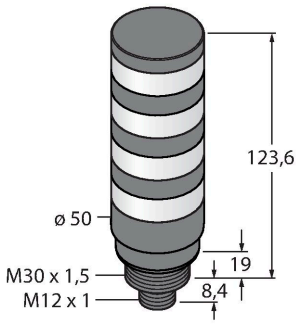


- Carcasa de plástico negra
- Protege contra las interferencias electro-magnéticas y altamente frecuentes
- Grado de protección IP67
- Conector macho M12x1
- Colores: azul (COL 1) / verde (COL 2) / amarillo (COL 3) / rojo (COL 4)
- Tensión de servicio: 12…30 VCC ó 21…27 VCA para 135mA por color de LED
- Entradas: PNP / NPN

| Tipo | TL50CBGYRQ |
|---|---|
| N.º de ID | 3091344 |
| **Datos de señal y visualización** | |
| Finalidad de uso | Lámpara indicadora LED |
| Función | Columna de señalización |
| Tipo de luz | Azul<br>Verde<br>Amarillo<br>Rojo |
| atenuable | No |
| Características de color 1 | Azul, Permanentemente encendido, 4.5 lm |
| Características de color 2 | Verde, Permanentemente encendido, 27 lm |
| Características de color 3 | Amarillo, Permanentemente encendido, 6 lm |
| Características de color 4 | Rojo, Permanentemente encendido, 9 lm |
| **Datos eléctricos** | |
| Voltaje de funcionamiento $U_B$ | 12…30 VCC |
| Corriente de funcionamiento nominal CC $I_e$ | ≤ 135 mA |
| Voltaje de funcionamiento $U_B$ | 21…27 VCA |
| Consumo máximo de corriente por color | 135 mA |
| Tipo de entrada | Bipolar (PNP/NPN) |
| Tiempo de respuesta típica | < 10 ms |
| **Datos mecánicos** | |
| Posible funcionamiento en cascada | No |

## Esquema de conexiones

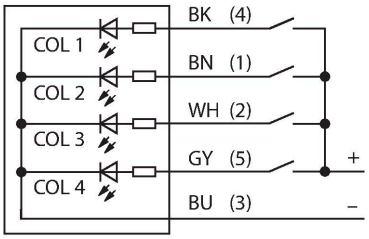


## Principio de Funcionamiento

La columna de señalización compacta TL50C es una mezcla de los modelos TL50 Beacon y TL50 High Brightness en una construcción más reducida, y proporciona una indicación de estado muy visible y una guía del operario clara para toda la instalación. Cada columna de señalización está configurada con elementos LED de diversos colores, con o sin señal acústica y se instala en pocos pasos, ya sea directamente en la máquina, en el armario de distribución o bien en los puntos a supervisar dentro de las líneas de producción. El esquema de conexiones muestra una configuración de conexión PNP.
Existen 10 colores azul(B), verde(G), rojo(R), amarillo(Y), blanco(W), turquesa(T), naranja(O), violeta(V), celeste(S) y magenta(M), que en la designación de tipo de la lámpara indican la secuencia de abajo hacia arriba. Ejemplo: TL50CGYRQ designa los colores verde, amarillo y rojo de abajo hacia arriba.

| | |
|---|---|
| Diseño | Tubo liso, TL50C |
| Medidas | Ø 50 x 151 mm |
| Material de la cubierta | Plástico, ABS, Negro |
| Window material | Policarbonato, difusa |
| Conexión eléctrica | Conectores, M12 × 1, PVC |
| N° de conductores | 5 |
| Temperatura ambiente | -40…+50 °C |
| Humedad relativa del aire | 0…95 % |
| Grado de protección | IP67 |
| **Pruebas/aprobaciones** | |
| Aprobaciones | CE, UL listed |

| SMB30A | 3032723 |
|---|---|

Ángulo de montaje, en ángulo recto, acero inoxidable, para sensores con rosca de 30 mm

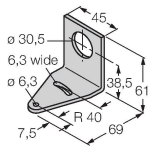


| SMB30FA | 3074005 |
|---|---|

Montagewinkel; Werkstoff VA 1.4401

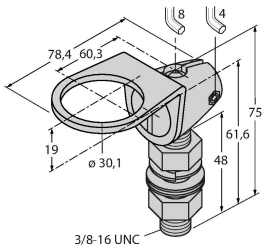


| SMB30SC | 3052521 |
|---|---|

Soporte de montaje, PBT negro, para sensores con rosca de 30mm, orientable

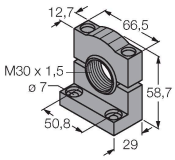


| Dibujo acotado | Tipo | N.º de ID | |
|---|---|---|---|
| | RKC4.5T-2/TEL | 6625016 | Cable de conexión, conector hembra M12, recto, de 5 polos, longitud del cable: 2 m; material de revestimiento: PVC, negro; aprobación cULus |

TL50CBGYRQ

| Dibujo acotado | Tipo | N.º de ID | |
|---|---|---|---|
| 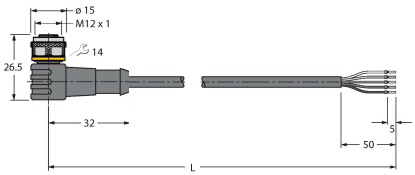 | WKC4.5T-2/TEL | 6625028 | Cable de conexión, conector hembra M12, acodado, de 5 polos, longitud del cable: 2 m; material de revestimiento: PVC, negro; aprobación cULus |

TL50CBGYRQ