VE200G1C
Lector de códigos de barras: cámara inteligente

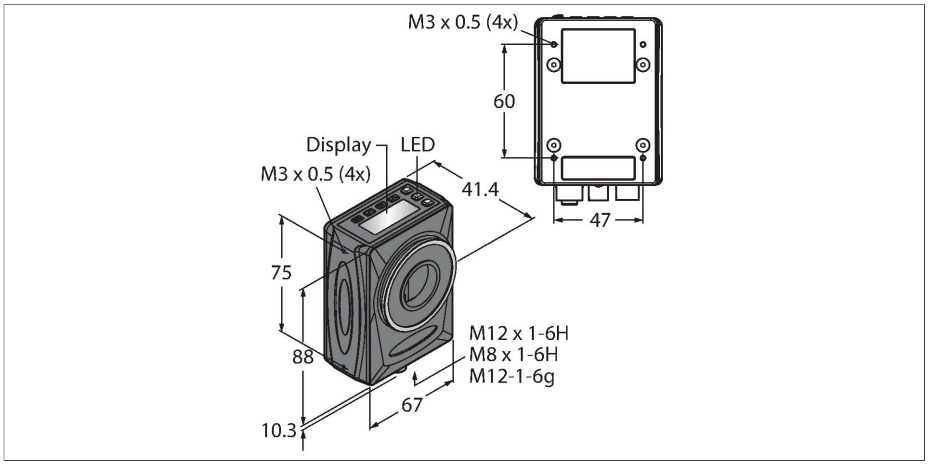

Tipo	VE200G1C
N.º de ID	3810267
Datos de la cámara	
Función	Lector de códigos de barras — cámara inteligente
Resolution	752 × 480 píxeles
Tamaño de píxel	5.3 µm
Frame rate	60 fps
Tiempo de exposición	0.02…500 ms
Memoria interna	500 MB
Número de inspecciones	≤ 999
objetivo	C-Mount
Datos eléctricos	
Voltaje de funcionamiento U_B	12…30 VCC
Corriente de funcionamiento nominal CC I_e	≤ 400 mA
Protección cortocircuito	sí
Protección contra polaridad inversa	sí
Protocolo de comunicación	EtherNet/IP Modbus TCP PROFINET
Salida eléctrica	Programable por entrada/salida, 5 × PNP/NPN desacoplado ópticamente
Indicador de disponibilidad	LED, Verde
Indicación estado de conmutación	LED, Amarillo
Mensaje de error	LED, Rojo

- Herramientas de procesamiento de imágenes: funciones de valores en escala de grises, objetos, bordes y posicionamiento; detección de patrones, manchas, imperfecciones y cordones
- Herramientas de identificación: aprendizaje automático, recuento máximo de códigos de barras, códigos de barras 1D, códigos de barras 2D, códigos de barras postales, calificación de calidad
- Herramientas de análisis: operaciones matemáticas y función de medición
- Software de manejo de visión con interfaz de usuario intuitiva
- 1/1.8“ CMOS, sensor de imagen 0.3 MP
- Pantalla LCD de 8 segmentos, 2 líneas con pulsadores separados
- 5 x PNP/NPN, entrada / salida
- Entrada del iniciador externa (trigger)
- Conexión para iluminación externa
- Compatible con el protocolo Ethernet PROFINET, EtherNet/IP y Modbus/TCP
- Grado de protección IP20, IP67 con cubierta de lente (se vende por separado)
- Lente con montaje C (se vende por separado)

Esquema de conexiones

Datos mecánicos	
Diseño	Rectangular, VE
Medidas	88 x 67 x 41.4 mm
Material de la cubierta	Aluminio, AL
Conexión eléctrica	Conectores, M12 × 1, 12 hilos
Temperatura ambiente	0…+50 °C
Grado de protección	IP20 IP67
Pruebas/aprobaciones	
Aprobaciones	CE, con certificación cULus

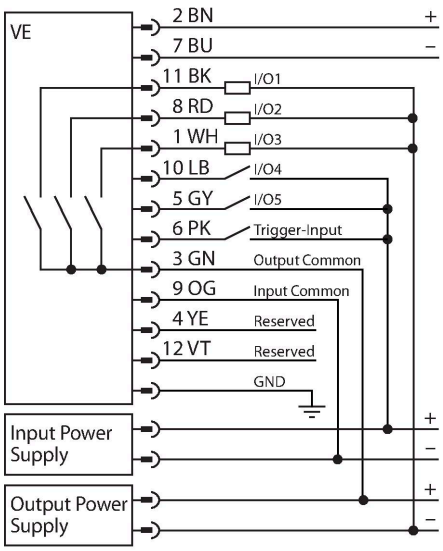

Principio de Funcionamiento

La cámara VE Smart incorpora un sensor de imagen CMOS de 0.3 megapíxeles y combina el manejo y la parametrización sencillos de un sensor de imagen (similar al del iVu) con las prestaciones de alto rendimiento y multifuncionalidad (similar al del PresensePlus P4) propios de un sistema de procesamiento de imágenes. El software Vision-Manager cuenta con una interfaz de usuario intuitiva y ofrece numerosas posibilidades de procesamiento con gran flexibilidad para la creación y edición de inspecciones, así como la posibilidad, con ayuda de un emulador, de simular inspecciones en el marco de un análisis de la aplicación.

SMBVEMP	3800293

Panel de montaje

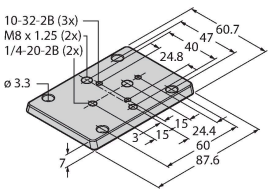

SMBVERA	3097185

Ángulo de soporte para el montaje en el lado derecho

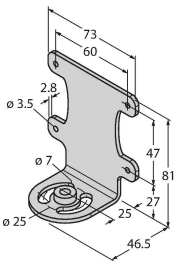

Dibujo acotado	Tipo	N.º de ID	
	MQDC2S-1206	3011420	Fuente de alimentación, conector hembra M12 × 1, 12 polos, longitud del cable: 1,83 m

VE200G1C

Dibujo acotado	Tipo	N.º de ID	
	RKS12T-2/TXL	6626917	Cable de conexión, conector hembra M12, recto, de 12 polos, blindaje en la tuerca de acoplamiento; longitud de cable: 2 m; material de revestimiento: PUR, negro; aprobación cULus
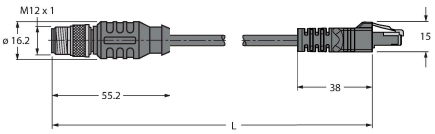	RSS RJ45S 841-2M	U8626-2	Cable de extensión para Ethernet industrial, conector macho M12 a conector macho RJ45, recto, de 8 polos, longitud del cable: 2 m; material de revestimiento: TPE, verde, blindado, cables trenzados, par trenzado

VE200G1C