BI2-EM12WD-AP6/S929
Sensor inductivo – para condiciones ambientales extremas y temperaturas hasta de -60 °C

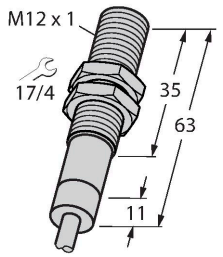

- tubo roscado, M12 x 1
- acero inoxidable, 1,4571
- grado de protección IP68/IP69K,
- Para temperaturas de hasta -60 °C
- tapa frontal de teflón
- resistente a productos de limpieza
- resistente a lubricantes de refrigeración, aceites para rectificación y de corte
- Apto para aplicaciones en la industria alimentaria
- 3 hilos CC, 10…30 VCC
- normalmente abierta, salida PNP
- conexión de cable

Tipo	BI2-EM12WD-AP6/S929
N.º de ID	4614515
Special version	S929 Corresponde a:Temperatura ambiente mínima = -60 °C
Datos generales	
Distancia de detección	2 mm
Condiciones de montaje	Enrasado
Distancia de conmutación asegurada	≤(0,81 × Sn) mm
Factor de corrección	St37 = 1; Al = 0,3; acero inoxidable = 0,7; Ms = 0,4
Precisión de repetición	≤ 2 % del valor final
Variación de temperatura	≤ ±10 %
	≤ 20 %, ≤ -25 °C
Histéresis	3…15 %
Datos eléctricos	
Voltaje de funcionamiento U_B	10…30 VCC
Onda U_{ss}	≤ 10 % U_{Bmax}
Corriente de funcionamiento nominal CC I_e	≤ 200 mA
Rated operational current	ver curva de reducción
Corriente sin carga	≤ 15 mA
Corriente residual	≤ 0.1 mA
Tensión de control de aislamiento	0.5 kV
Protección cortocircuito	sí/cíclica
Caída de tensión a I_e	≤ 1.8 V
Rotura de cable/protección contra polaridad inversa	sí/Completa
Salida eléctrica	3 hilos, Contacto NA, PNP
Frecuencia de conmutación	1 kHz

Esquema de conexiones

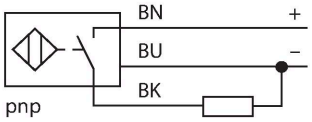

Principio de Funcionamiento

TURCK ofrece sensores impermeables con resistencia a productos de limpieza, lubricantes de refrigeración y aceites de corte y rectificación para aplicaciones en la industria alimenticia y mecánica. Sensores inductivos de TURCK para ambientes industriales hostiles no solamente reúnen, sino inclusive exceden los requerimientos de grado de protección IP68 y IP69K.
Los sensores inductivos de construcción especial son adecuados para temperaturas de -60 hasta +250°C.

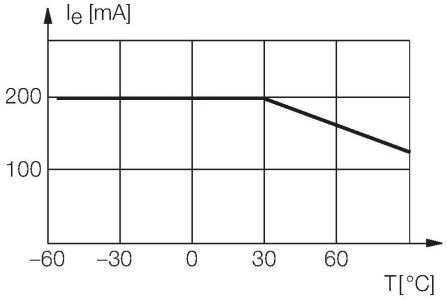

Datos mecánicos	
Diseño	Tubo roscado, M12 × 1
Medidas	63 mm
Material de la cubierta	Acero inoxidable, 1,4571 (AISI 316Ti)
Material de la cara activa	plástico, PTFE
Tapa externa	plástico, PTFE
Presión admisible en capuchón frontal	≤ 20 bar
Par de apriete máx. de la tuerca de la carcasa	10 Nm
Conexión eléctrica	Cables
Calidad del cable	Ø 5.2 mm, FEP, FEP, 2 m
Sección transversal principal	3 x 0.34 mm^2
Condiciones ambientales	
Temperatura ambiente	-60…+60 °C
Resistencia a la vibración	55 Hz (1 mm)
Resistencia al choque	30 g (11 ms)
Grado de protección	IP68 IP69K

Instrucciones y descripción del montaje

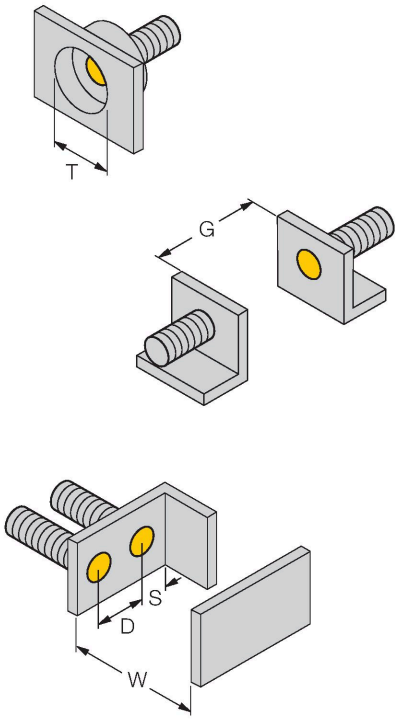

Distancia D	2 x B
Distancia W	3 x Sn
Distancia T	3 x B
Distancia S	1,5 x B
Distancia G	6 x Sn
Diámetro de la cara activa B	Ø 12 mm

BI2-EM12WD-AP6/S929

MW12	6945003

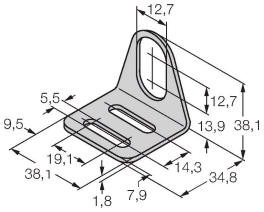

Soporte de montaje para sensores de tubo roscado; material: acero inoxidable A2 1.4301 AISI 304)

BSS-12	6901321

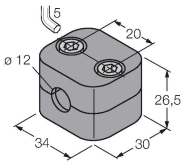

Abrazadera de montaje para sensores de tubo liso y roscado; material: polipropileno

BI2-EM12WD-AP6/S929