NI4U-Q8SE-AP6X-V1131
Sensor inductivo – Con distancia de conmutación extendida

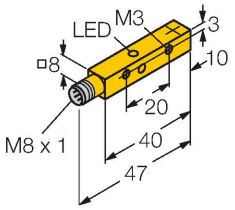

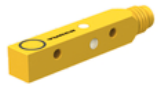

Tipo	NI4U-Q8SE-AP6X-V1131
N.º de ID	4635808
Datos generales	
Distancia de detección	4 mm
Condiciones de montaje	No enrasado, enrasado posible
Distancia de conmutación asegurada	≤(0,81 × Sn) mm
Precisión de repetición	≤ 2 % del valor final
Variación de temperatura	≤ ±10 %
	≤ ± 15 %, ≤ -25 °C v ≥ +70 °C
Histéresis	3…15 %
Datos eléctricos	
Voltaje de funcionamiento U_B	10…30 VCC
Onda U_{ss}	≤ 10 % U_{Bmax}
Corriente de funcionamiento nominal CC I_e	≤ 150 mA
Corriente sin carga	≤ 15 mA
Corriente residual	≤ 0.1 mA
Tensión de control de aislamiento	0.5 kV
Protección cortocircuito	sí/cíclica
Caída de tensión a I_e	≤ 1.8 V
Rotura de cable/protección contra polaridad inversa	sí/Completa
Salida eléctrica	3 hilos, Contacto NA, PNP
Inmune al campo de corriente continua	200 mT
Inmunidad campo magnético alterno	200 mT_{SS}
Clase de protección	⧈
Frecuencia de conmutación	1 kHz
Datos mecánicos	
Diseño	Rectangular, Q8SE

- rectangular, altura 8mm
- cara activa superior
- Factor 1 para todos los metales
- Mayor distancia de conmutación
- Grado de protección IP68
- Resistente a campos magnéticos
- La autocompensación protege contra la preamortiguación
- montaje enrasado hasta de 4 lados
- 3 hilos DC, 10…30 VDC
- contacto de cierre, salida PNP
- conector, M8 x 1

Esquema de conexiones

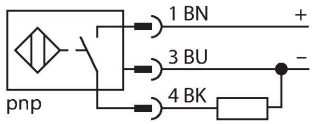

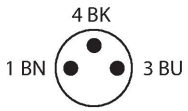

Principio de Funcionamiento

Los sensores inductivos están diseñados para detección sin desgaste ni contacto de objetos metálicos. Los sensores uprox+ cuentan con ventajas significativas gracias a su sistema patentado de bobinas múltiples con ferrita sin núcleo. Destacan gracias a sus óptimas distancias de conmutación, máxima flexibilidad y fiabilidad operativa, así como por su eficiente estandarización.

Medidas	40 x 8 x 8 mm
Material de la cubierta	Plástico, PP, Amarillo
Material de la cara activa	PP, amarillo
Par de apriete	≤ 0.6 Nm
Conexión eléctrica	Conectores, M8 × 1
Condiciones ambientales	
Temperatura ambiente	-30…+85 °C
Resistencia a la vibración	55 Hz (1 mm)
Resistencia al choque	30 g (11 ms)
Grado de protección	IP68
MTTF	874 Años según SN 29500 (ed. 99) 40 °C
Indicación estado de conmutación	LED, Amarillo

Instrucciones y descripción del montaje

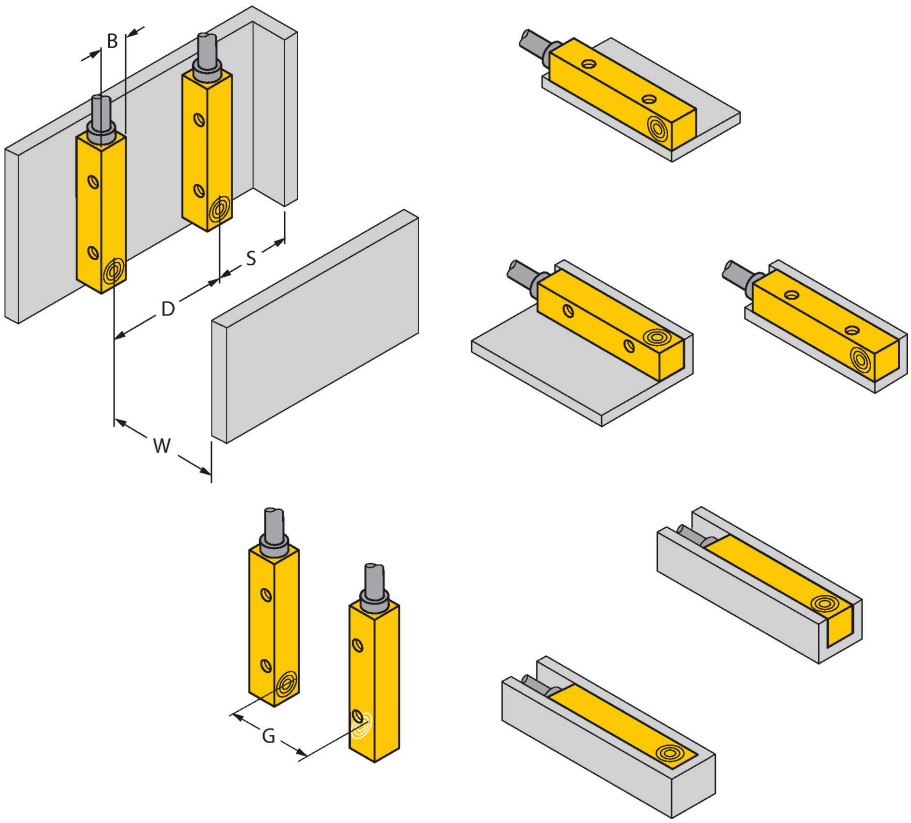

Distancia D	24 mm
Distancia W	12 mm
Distancia S	12 mm
Distancia G	24 mm
Anchura de la cara activa B	8 mm

Posibilidad de montaje enrasado por los 4 lados.

Montaje por 1 lados:
Sr = 3,5 mm

Montaje por 2 lados:
Sr = 3,0 mm

Montaje por 3 lados:
Sr = 2,5 mm

Montaje por 4 lados:
Sr = 2,0 mm

NI4U-Q8SE-AP6X-V1131

Dibujo acotado	Tipo	N.º de ID	
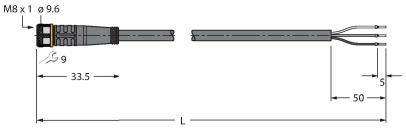	PKG3M-2/TEL	6625058	Cable de conexión, conector hembra M8, recto, de 3 polos, longitud del cable: 2 m; material de revestimiento: PVC, negro; aprobación cULus

NI4U-Q8SE-AP6X-V1131