AD-FKM4-FSM4
Adaptadores

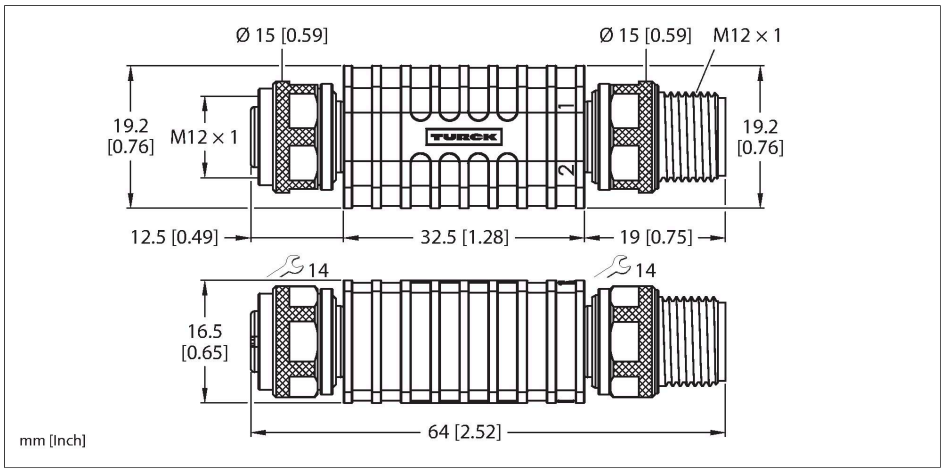

Tipo	AD-FKM4-FSM4
N.º de ID	6633869
Conector A	Conector hembra, M12 × 1, Recto
Número de polos	3
Contactos	Latón,CuZn,Dorado
Soporte del contacto	Plástico, TPU, Negro
Empuñadura	Plástico, TPU, Negro
Tuerca y tornillo de unión	Latón, CuZn, Niquelado
Par de apriete	0.6 … 0.8 Nm (Tener en cuenta el par de tensión máximo de la pieza opuesta)
Vida útil de funcionamiento mecánico	> 100 Ciclos de acoplamiento
Grado de protección	IP67, (atornillado)
Conector B	Conectores, M12 × 1, Recto
Número de polos	3
Contactos	Latón,CuZn,Dorado
Soporte del contacto	Plástico, TPU, Negro
Empuñadura	Plástico, TPU, Negro
Tuerca de acoplamiento y tornillo de fijación	Latón, CuZn, Niquelado
Par de apriete	0.6 … 0.8 Nm (Tener en cuenta el par de tensión máximo de la pieza opuesta)
Vida útil de funcionamiento mecánico	> 100 Ciclos de acoplamiento
Grado de protección	IP67, (atornillado)
Propiedades eléctricas a +20 °C	
Voltaje nominal	250 V
Corriente	4 A
Propiedades químicas y mecánicas	
Temperatura ambiente (fijo)	-30…+80 °C

Características

- De conector hembra M12 a conector macho M12, 3 polos
- En conformidad con las normas RoHS
- Grado de protección: IP67

Asignación de contactos

diagrama de conexiones

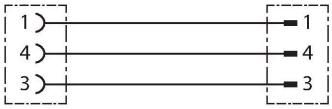

AD-FKM4-FSM4