módulo electrónico BL20
interfaz RS485/422
BL20-1RS485/422

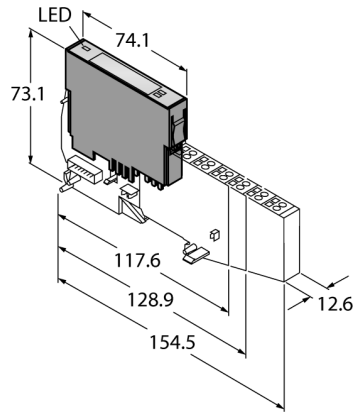

- Independiente del bus de campo utilizado y de las técnicas de conexión seleccionadas
- Grado de protección IP20
- LEDs para indicación de estado y diagnóstico
- electrónica galvánicamente aislada desde el nivel de campo a través de los opto-acopladores
- transmisión de flujos de datos en serie a través de la interfaz RS485/422
- Para la conexión de diversos dispositivos, tales como impresoras, escáners o lectores de código de barras

Tipo	BL20-1RS485/422
N.º de ID	6827165
Número de canales	1
Tensión nominal del borne de alimentación	24 VDC
Corriente nominal de la alimentación del campo	≤ 25 mA
Corriente nominal del bus modular	≤ 60 mA
Energía disipada, típica	≤ 1 W
Entradas/Salidas	
Señales de transmisión	TxD, RxD
Búfer de recepción/envío de datos	128/64Byte
Tipo de conexión	semidoble de 2 hilos o doble integral de 4 hilos
Velocidad de transmisión	300 hasta 115 200 bps
Parámetros	RS485/422, velocidad de transmisión, diagnóstico, bits de datos, bits de parada, caracteres XON, caracteres XOFF, paridad, control de flujo
Longitud del cable	30 m
Impedancia del cable	120 Ω
Terminación de bus	externo
Separación de potencial	separación de la electrónica y el nivel de campo vía optoacoplador
Conectividad de salida	tornillo, resorte de tracción
Número de bytes de entrada	8
Número de bytes de salida	8

Principio de funcionamiento

Los módulos electrónicos BL20 se enchufan en módulos base puramente pasivos los cuáles son utilizados para conexión de dispositivos de campo. Gracias a la separación entre el nivel de conexión y el módulo electrónico se facilitará el mantenimiento. La flexibilidad se incrementa, gracias a la posibilidad de seleccionar entre módulos base con muelle de tensión o con técnica de atornillado.

Los módulos electrónicos son completamente independientes del tipo de nivel del bus de campo bus a través de uso de gateways.

edición • 2024-10-03T00:49:34+02:00

Medidas (An x L x Al)	12.6 x 74.1 x 55.4 mm
Aprobaciones	CE, cULus, Zona 2, Clase I, Div. 2
Temperatura ambiente	0…+55 °C
Temperatura de almacén	-25…+85 °C
Humedad relativa	15-95 %, no se permite condensación
Control de vibraciones	Conforme a la norma EN 61131
Control de choques	Conforme a IEC 60068-2-27
Caídas y vuelcos	Conforme a IEC 60068-2-31
Compatibilidad electromagnética	Conforme a la norma EN 61131-2
Grado de protección	IP20
MTTF	836 Años según SN 29500 (ed. 99) 20 °C

edición • 2024-10-03T00:49:34+02:00

módulos básicos compatibles

Dibujo acotado	Tipo	Configuración de las conexiones
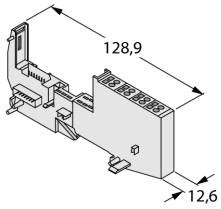	**BL20-S4T-SBBS** 6827046 conexión por muelle de tracción **BL20-S4S-SBBS** 6827047 conexión roscada	Esquema de conexión para RS422 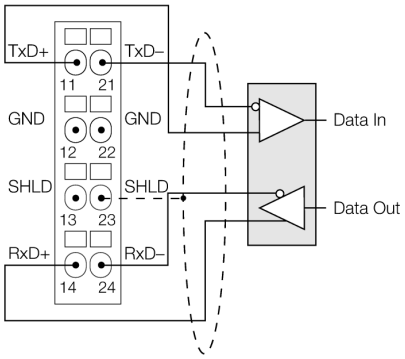 esquema de conexión para RS485 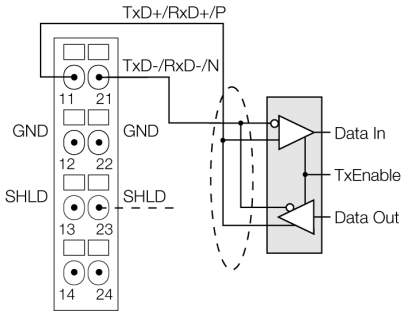

edición • 2024-10-03T00:49:34+02:00

Accesorios

Modelo	N° de identificación		Dibujo acotado
ZBW5-2BETÄTIGUNGSWERKZEUG	6827126	herramienta de accionamiento del muelle de tracción	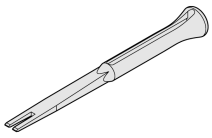

edición • 2024-10-03T00:49:34+02:00