módulo electrónico BL20
interfaz RS-232
BL20-1RS232

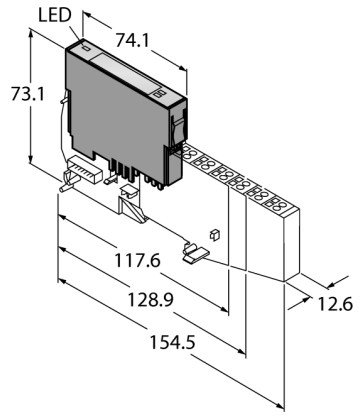

- Independiente del bus de campo utilizado y de las técnicas de conexión seleccionadas
- Grado de protección IP20
- LEDs para indicación de estado y diagnóstico
- electrónica galvánicamente aislada desde el nivel de campo a través de los opto-acopladores
- Transmisión de datos seriales por medio de la interfaz RS232
- para conexión de diversos dispositivos, tales como impresoras, rejilla óptica o lectores de código de barras

Tipo	BL20-1RS232
N.º de ID	6827169
Número de canales	1
Tensión nominal del borne de alimentación	24 VDC
Corriente nominal de la alimentación del campo	≤ 25 mA
Corriente nominal del bus modular	≤ 140 mA
Energía disipada, típica	≤ 1 W
Entradas/Salidas	
Nivel de emisión activo (URS1)	-15…-3 V CC
Nivel de emisión inactivo (URSO)	3…15 V CC
Rango de sincronización (UGL)	-7…12 V CC
Señales de transmisión	RxD, TxD, RTS, CTS
Búfer de recepción/envío de datos	128/64Byte
Tipo de conexión	doble integral
Velocidad de transmisión	300 hasta 115 200 bps
Parámetros	Velocidad de transmisión, diagnóstico, bits de datos, bits de parada, caracteres XON, caracteres XOFF, paridad, control de flujo
Longitud del cable	15 m
Separación de potencial	separación de la electrónica y el nivel de campo vía optoacoplador
Conectividad de salida	tornillo, resorte de tracción
Medidas (An x L x Al)	12.6 x 74.1 x 55.4 mm
Aprobaciones	CE, cULus, Zona 2, Clase I, Div. 2
Temperatura ambiente	0…+55 °C
Temperatura de almacén	-25…+85 °C
Humedad relativa	15-95 %, no se permite condensación
Control de vibraciones	Conforme a la norma EN 61131
Control de choques	Conforme a IEC 60068-2-27
Caídas y vuelcos	Conforme a IEC 60068-2-31
Compatibilidad electromagnética	Conforme a la norma EN 61131-2
Grado de protección	IP20
MTTF	871 Años según SN 29500 (ed. 99) 20 °C

Principio de funcionamiento

Los módulos electrónicos BL20 se enchufan en módulos base puramente pasivos los cuáles son utilizados para conexión de dispositivos de campo. Gracias a la separación entre el nivel de conexión y el módulo electrónico se facilitará el mantenimiento. La flexibilidad se incrementa, gracias a la posibilidad de seleccionar entre módulos base con muelle de tensión o con técnica de atornillado.

Los módulos electrónicos son completamente independientes del tipo de nivel del bus de campo bus a través de uso de gateways.

edición • 2024-10-03T00:49:42+02:00

módulos básicos compatibles

Dibujo acotado	Tipo	Configuración de las conexiones
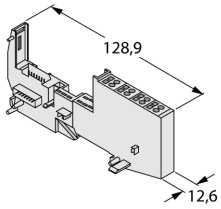	**BL20-S4T-SBBS** 6827046 conexión por muelle de tracción **BL20-S4S-SBBS** 6827047 conexión roscada	Esquema de conexiones 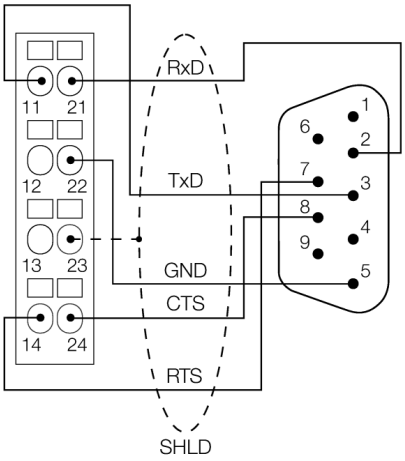

Accesorios

Modelo	N° de identificación		Dibujo acotado
ZBW5-2BETÄTIGUNGSWERKZEUG	68271126	herramienta de accionamiento del muelle de tracción	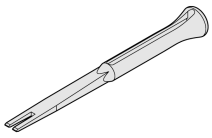

edición • 2024-10-03T00:49:42+02:00