módulo electrónico BL20
2 entradas analógicas, HART
BL20-2AIH-I

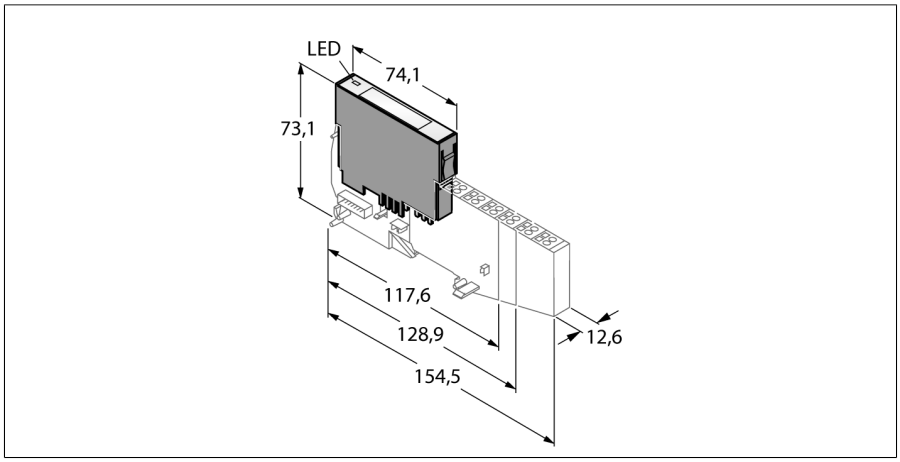

- Independiente del bus de campo utilizado y de las técnicas de conexión seleccionadas
- Grado de protección IP20
- LEDs para indicación de estado y diagnóstico
- electrónica galvánicamente aislada desde el nivel de campo a través de los opto-acopladores
- 2 entradas analógicas 0/4…20 mA
- HART

Principio de funcionamiento

Los módulos electrónicos BL20 se enchufan en módulos base puramente pasivos los cuáles son utilizados para conexión de dispositivos de campo. Gracias a la separación entre el nivel de conexión y el módulo electrónico se facilitará el mantenimiento. La flexibilidad se incrementa, gracias a la posibilidad de seleccionar entre módulos base con muelle de tensión o con técnica de atornillado.

Los módulos electrónicos son completamente independientes del tipo de nivel del bus de campo bus a través de uso de gateways.

Tipo	BL20-2AIH-I
N.º de ID	6827331
Número de canales	2
Tensión nominal del borne de alimentación	24 VDC
Corriente nominal de la alimentación del campo	≤ 20 mA
Corriente nominal del bus modular	≤ 30 mA
Energía disipada, típica	≤ 1 W
Entradas	
Tipo de entrada	0/4…20 mA
Resistencia de entrada	> 250 Ω
Corriente de entrada máx.	24 mA
Separación de potencial	electrónica para nivel de campo
Conectividad de salida	tornillo, resorte de tracción
Frecuencia límite analógico	50 Hz
Linearidad	≤ 0.1 %
Límite de error intrínseco a 23 °C	< 0.1 %
Precisión de repetición	0.1 %
Coeficiente de temperatura	<150 ppm/°C de escala completa
Resolución	16 Bit
Principio de medición	Delta Sigma
Presentación de los valores de medición	16 Bit signed integer, NE43(PA), extended
Duración del ciclo	≤ 250 ms
N° de bits de diagnóstico	4
N° de bits de parámetros	8

edición • 2024-10-03T00:52:16+02:00

Medidas (An x L x Al)	12.6 x 74.1 x 55.4 mm
Aprobaciones	CE, cULus, Zona 2, Clase I, Div. 2
Temperatura ambiente	0…+55 °C
Temperatura de almacén	-25…+85 °C
Humedad relativa	15-95 %, no se permite condensación
Control de vibraciones	Conforme a la norma EN 61131
Control de choques	Conforme a IEC 60068-2-27
Caídas y vuelcos	Conforme a IEC 60068-2-31
Compatibilidad electromagnética	Conforme a la norma EN 61131-2
Grado de protección	IP20
MTTF	286 Años según SN 29500 (ed. 99) 20 °C

edición • 2024-10-03T00:52:16+02:00

módulos básicos compatibles

Dibujo acotado	Tipo	Configuración de las conexiones
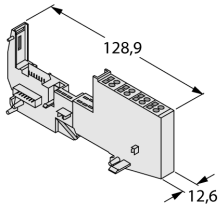	**BL20-S4T-SBBS** 6827046 conexión por muelle de tracción **BL20-S4S-SBBS** 6827047 conexión roscada	conexión de 2 hilos para sensores HART®-pasivos 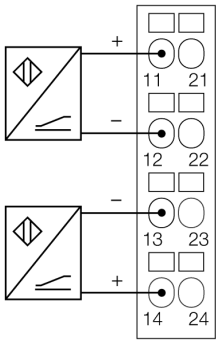 conexión de 4 hilos para sensores HART®-pasivos 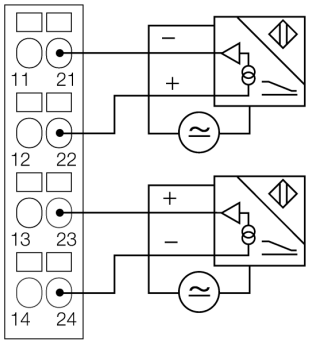

edición • 2024-10-03T00:52:16+02:00

Accesorios

Modelo	N° de identificación		Dibujo acotado
ZBW5-2BETÄTIGUNGSWERKZEUG	68271126	herramienta de accionamiento del muelle de tracción	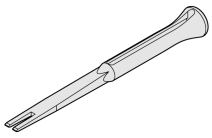

edición • 2024-10-03T00:52:16+02:00