FCS-GL1/2A2P-AP8X-H1141/A
control de flujo – sensor de inserción con procesador integrado

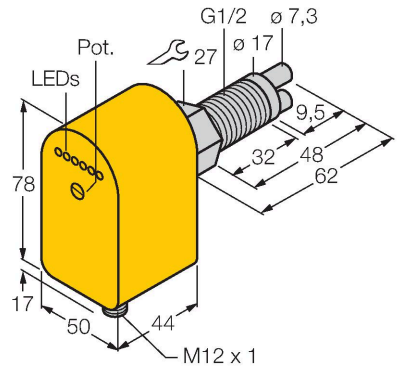

- sensor para medios gaseosos
- principio de funcionamiento calorimétrico.
- ajuste por medio del potenciómetro
- 3 patillas CC, 19,2…28,8 VCC
- Contacto NO, salida PNP
- Dispositivo conector, M12 × 1

Esquema de conexiones

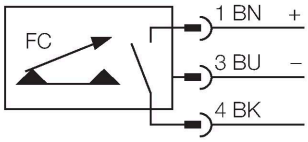

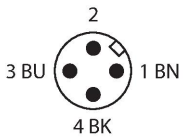

N.º de ID	6870457
Tipo	FCS-GL1/2A2P-AP8X-H1141/A
Condiciones de montaje	Sensor de inmersión
Rango de detección de aire	0.5…30 m/s
Disponibilidad	10…90 s
Tiempo de conexión	2…30 s
Tiempo de desconexión	5…30 s
Gradiente de temperatura	≤ 20 K/min
Temperatura del medio	-20…+80 °C
Temperatura ambiente	-20…+70 °C
Datos eléctricos	
Voltaje de funcionamiento U_B	19.2…28.8 VCC
Consumo de corriente	≤ 80 mA
Salida eléctrica	PNP, Contacto NA
Corriente nominal de servicio	0.4 A
Caída de tensión a I_e	≤ 1.5 V
Protección cortocircuito	sí
Protección contra polaridad inversa	sí
Grado de protección	IP67
MTTF	254 Años según SN 29500 (ed. 99) 40 °C
Datos mecánicos	
Diseño	Inmersión
Material de la cubierta	Plástico, PBT
Material del sensor	acero inoxidable, 1.4305 (AISI 303)
Par de apriete máx. de la tuerca de la carcasa	100 Nm
Conexión eléctrica	Conectores, M12 × 1

Principio de Funcionamiento

El funcionamiento de los sensores de flujo sumergibles se basa en el principio termodinámico. El sensor se encuentra a unos grados más que el medio de corriente. El medio transporta el calor generado en el sensor al pasar por él. Al mismo tiempo se mide la temperatura configurada y se la compara con la temperatura del medio. De la diferencia de temperatura ganada se puede deducir el estado de flujo de cada medio. Los sensores de flujo sin desgaste de TURCK controlan con absoluta fiabilidad el flujo de medios gaseosos y líquidos.

Resistencia a la presión	30 bar
Conexión de procesos	G 1/2" versión larga
Indicación estado de conmutación	Cadena de LED, Verde/amarillo/rojo
Indicación estado de la corriente	Cadena de LED
Por debajo del punto de consigna	LED Rojo
Indicación "En el punto de consigna"	LED Amarillo
Por encima del punto de consigna	4 × LED Verde
Pruebas/aprobaciones	
Aprobaciones	cULus
Número de registro UL	E210608

FCS-GL1/2A2P-AP8X-H1141/A