Sistema de E/S excom
Módulo de entrada de 4 canales, analógico, activo, HART
AIH40EX

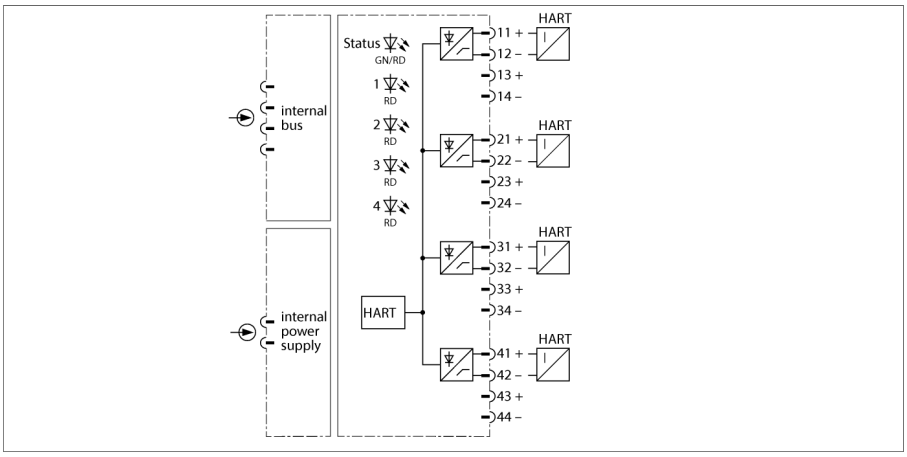

El módulo de entrada AIH40Ex sirve para conectar transductores de dos conductores (entrada activa = alimentando / transmisor pasivo).

El módulo cuenta con la clase de protección Ex ib IIC y se puede montar en la zona 1 en combinación con excom. El tipo de protección "e" de las entradas es Ex ia IIC.

Las entradas no están separadas galvánicamente. Al conectar los equipos de campo se debe tener en cuenta que todas las entradas están conectadas al mismo potencial.

Los sensores compatibles con HART se pueden conectar al módulo y se comunicarán con el controlador HART integrado.

La resolución equivale a 14 Bit, es decir que digitaliza el valor analógico de 0…21 mA como número entre 0 y 16383. Para simplificar la presentación se amplía el valor digitalizado a 0…21000 y se transmite al sistema host.

Se pueden leer hasta 8 variables HART (máximo 4 por canal) a través del tráfico de datos cíclico de PROFIBUS El intercambio bidireccional de variables entre el sistema de host y el transmisor HART se efectúa mediante los servicios del PROFIBUS-DPV1.

La configuración de los parámetros, como la supervisión de cortocircuitos o saltos de cableado, el rango de medición, la comunicación HART, etc., puede realizarse canal por canal y la inicia exclusivamente la aplicación PROFIBUS Master.

- Módulo de entrada para la conexión de transmisores de 2 patillas
- Transmisión de datos HART

edición • 2024-10-03T00:53:42+02:00

Tipo	AIH40EX
N.º de ID	6884001
Tensión de alimentación	A través del rack del módulo, módulo de fuente de alimentación central
Consumo de potencia	≤ 3 W
Aislamiento galvánico	para el bus int. y para el circuito de corriente de alimentación
Número de canales	4

Circuitos de entrada	Seguridad intrínseca conforme a EN 60079-11 0/4…20 mA
Tensión de alimentación	15 VDC para 22 mA
Impedancia HART	> 240 Ω
Sobremodulación	> 21 mA
Subcontrol	< 3.6 mA
Cortocircuito	< 5 V (sólo en "live zero")
Rotura de hilo	< 2 mA (sólo en "live zero")

Temperatura de referencia del transmisor de presión	25 °C
Resolución	14 Bit
Desviación de linealidad	≤ 0.1 % del valor final
Variación de temperatura	≤ 0.005 % del valor final/K
Tiempo de subida o de caída	≤ 50 ms (10-90 %)
Desviación máx. de medición bajo influencia CEM	≤ 0.1 % with shielded signal cable ≤ 1 % with unshielded signal cable

Hommologación Ex conforme a la certificación	IECEx PTB 12.0018X
Hommologación Ex conforme a la certificación	PTB 00 ATEX 2059 X
Identificación del aparato	Ex II 2 (1) G Ex ib [ia Ga] IIC T4 Gb
Identificación del aparato	Ex II (1) D [Ex ia IIIC Da]

Pantallas/controles	
Operatividad	1 × verde/rojo
Estado / Error	4 × rojo

Material de la cubierta	Plástico
Tipo de sujeción	Construcción de tipo modular, enchufable en portamódulos
Grado de protección	IP20
Temperatura ambiente	-20…+60 °C
Humedad relativa del aire	≤ 93 % a 40 °C según IEC 60068-2-78
Control de vibraciones	Conforme a IEC 60068-2-6
Control de choques	Conforme a IEC 60068-2-27
CEM	De conformidad con EN 61326-1 De conformidad con Namur NE21
MTTF	61 Años según SN 29500 (ed. 99) 40 °C
Medidas	18 x 118 x 106 mm

Medidas

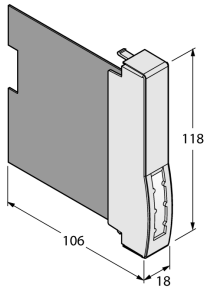

edición • 2024-10-03T00:53:42+02:00

Aprobaciones	ATEX
	cFMus
	cFM
	IECEx
	INMETRO
	KOSHA
	EAC Ex
	DNV GL
	BV
	LR
	KR
	CMI
	KCC
	CE

edición • 2024-10-03T00:53:42+02:00

Accesorios

Modelo	N° de identificación		Dibujo acotado
excom-RMD1-BU	100020744	El módulo del resistor evita la detección de desconexión y la detección del cortocircuito en módulos de entradas digitales. Para los módulos de entrada analógica, los mensajes de desbordamiento y subdesbordamiento también están suprimidos.	

edición • 2024-10-03T00:53:42+02:00