FW-MRSPM0516-P-S-1012
Conector cableable en campo – Alimentación de 7/8" Conector macho de 7/8", recto

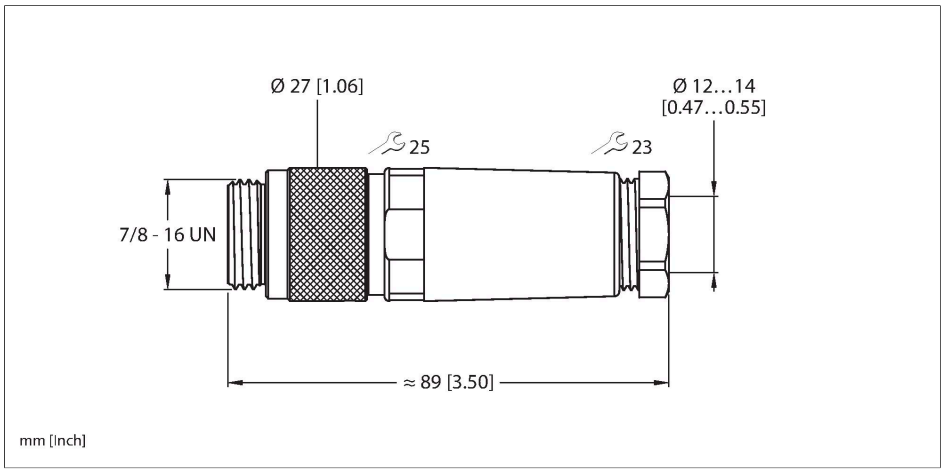

Tipo	FW-MRSPM0516-P-S-1012
N.º de ID	6914519
Comentario sobre el producto	Antigua denominación: BS4151-0/16
Conector A	**Macho, 7/8"-16 UN, Recto**
Número de polos	5
Contactos	Metal,CuZn,Dorado
Soporte del contacto	Plástico, TPU, Negro
Empuñadura	Plástico, PA, Negro
Tuerca y tornillo de unión	Aluminio, Al, Anodizado
Rosca interna	PG16
Diámetro exterior del cable	12…14 mm
Sección transversal del conductor/capacidad de sujeción	0.34…1.5 mm²
Modo de conexión	Conexión atornillada y a presión
Vida útil de funcionamiento mecánico	> 100 Ciclos de acoplamiento
Grado de suciedad	3
Grado de protección	IP67, Solo en el estado atornillado
Propiedades eléctricas a +20 °C	
Voltaje nominal	250 V
Corriente	9 A
Propiedades químicas y mecánicas	
Temperatura ambiente (fijo)	-40…+90 °C
Temperatura ambiente (movido)	-40…+90 °C

Características

- Conexión de terminal roscada
- 5 polos
- Rosca PG16
- Pasacables de 12,0…14,0 mm
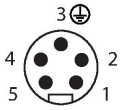
Asignación de contactos