VT2-FKM4.4-FKM4.4-FSM4.4
Distribuidores de dos vías – Distribuidor en T sin cable

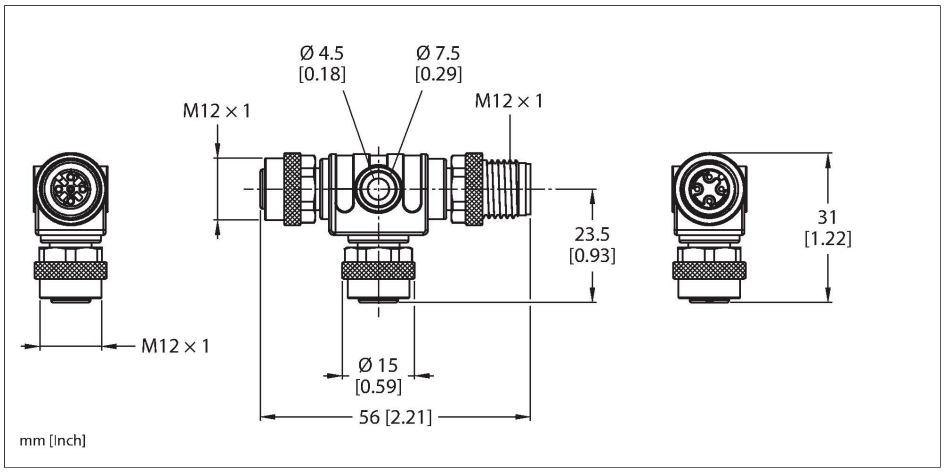

Tipo	VT2-FKM4.4-FKM4.4-FSM4.4
N.º de ID	6930571
distribuidor E/S	Distribuidor en T
Carcasa	Plástico, TPU, negro
Conector A	Macho, M12 × 1, codificación C
Número de polos	4
Contactos	Latón,CuZn,Dorado
Soporte del contacto	Plástico, TPU, Negro
Tuerca y tornillo de unión	Latón, CuZn, Niquelado
Par de apriete	0.8 … 1 Nm (Tener en cuenta el par de tensión máximo de la pieza opuesta)
Vida útil de funcionamiento mecánico	> 100 Ciclos de acoplamiento
Grado de suciedad	3
Grado de protección	IP65, IP67, IP68, Solo en el estado atornillado
Conector B	Conector hembra, M12 × 1, codificación C
Número de polos	4
Contactos	Metal,CuZn,Dorado
Soporte del contacto	Plástico, TPU, Negro
Tuerca de acoplamiento y tornillo de fijación	Latón, CuZn, Niquelado
Junta	Plástico
Vida útil de funcionamiento mecánico	> 100 Ciclos de acoplamiento
Grado de suciedad	3
Grado de protección	IP65, IP67, IP68
Propiedades eléctricas a +20 °C	
Voltaje nominal	250 V
Corriente	4 A

Características

- M12 × 1
- Conector hembra - Conector macho - Conector hembra, 4 polos
- En conformidad con las normas RoHS
- Grado de protección IP67

Asignación de contactos

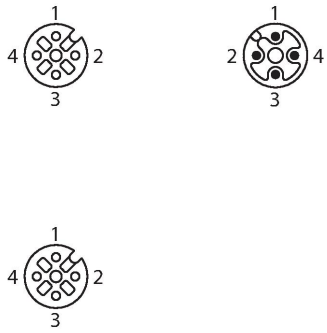

diagrama de conexiones

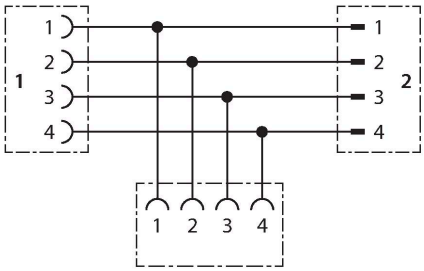

VT2-FKM4.4-FKM4.4-FSM4.4

Resistencia de aislamiento	≥ ≥ 10^8 Ω
Resistencia de paso	≤ 5 mΩ
Propiedades químicas y mecánicas	
Temperatura ambiente (fijo)	-30…+90 °C