transductores-aisladores
2 canales
IM33-22EX-HI

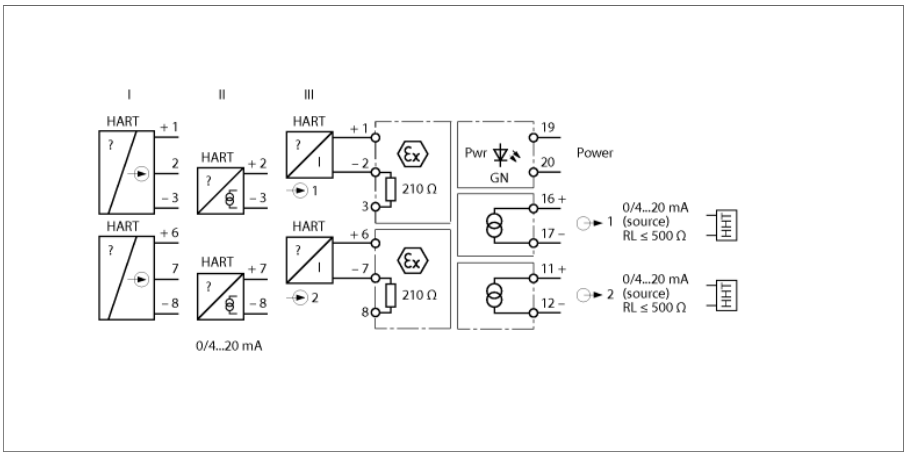

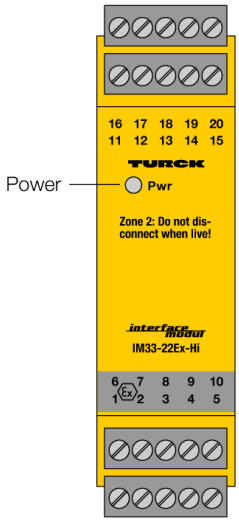

A través del transductor aislador de 2 canales HART®IM33-22EX-HI, se operan transductores de seguridad intrínseca HART®de 2 hilos (III) en la zona EX y se envían las señales de medición a la zona no Ex. Además de las señales analógicas, también las señales digitales de la comunicación HART®pueden transmitirse.

Alternativamente se pueden utilizar transmisores HART® de 2 hilos activos (II) y transmisores de 3 hilos pasivos HART®(I).

El aparato está dotado de circuitos de entrada y salida de 0/4…20 mA. Un LED verde señala la disponibilidad para el funcionamiento.

Las señales de entrada son enviadas 1:1, sin influencia alguna, y puesta a disposición de las salidas de la zona no Ex.

Los bloques de bornes extraíbles disponen de bornes de prueba (Ø 2 mm) para conectar un handheld HART®.

- Alimentación de los transductores de medición de 2 patillas con comunicación HART así como conexión a un transductor activo de 2 patillas y uno pasivo de 3 patillas
- Circuitos de entrada: 0/4…20 mA
- Circuitos de salida: 0/4…20 mA
- Aislamiento galvánico completo
- Entrada protegida contra polarización inversa
- ATEX, IECEx, $_{c}FM_{us}$, TR CU, INMETRO, NEPSI
- Instalación en zona 2

edición • 2024-10-03T00:57:36+02:00

Tipo	IM33-22EX-HI
N.º de ID	7506445
tensión nominal	fuente de alimentación con rango de tensión ampliado
Voltaje de funcionamiento	20…250VCA
Frecuencia	40…70 Hz
Voltaje de funcionamiento U_B	20…125 VCC
Consumo de potencia	≤ 3 W
Conexión del transmisor	
Tensión de alimentación	17 V/20 mA tipo
corriente	25 mA
entrada de corriente	0/4...20 mA
Resistencia de entrada (corriente)	≤ 250 Ω
Circuitos de salida	
corriente de salida	0/4…20 mA
Resistencia de carga de la salida de corriente	≤ 0.5 kΩ
Comportamiento de transferencia	
Tiempo de aumento (10…90 %)	≤ 50 ms
Tiempo de caída (90…10 %)	≤ 50 ms
Precisión de medición (incluye linearidad, histéresis y repetibilidad)	≤ 0.1 % v. f.
Temperatura de referencia del transmisor de presión	23 °C
Variación de temperatura	≤ 0.005 % del valor final/K
aislamiento galvánico	
tensión de control	2,5 kV RMS
información importante	Para aplicaciones Ex son determinantes los valores preestablecidos en los correspondientes certificados Ex (ATEX, IECEX, UL etc.).
Hommologación Ex conforme a la certificación	TÜV 05 ATEX 2910
Campo de aplicación	II (1) G; II (1) D
Tipo de protección "e"	[Ex ia Ga] IIC; [Ex ia Da] IIIC
Homologación Ex según declaración de conf.	TÜV 06 ATEX 2967 X
Campo de aplicación	II 3 G
Tipo de protección "e"	Ex nA [ic Gc] IIC T4 Gc
curva característica	trapezoidal
Pantallas/controles	
Operatividad	Verde

Medidas

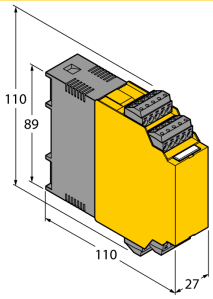

edición • 2024-10-03T00:57:36+02:00

Datos mecánicos	
Grado de protección	IP20
Clase de inflamabilidad según UL 94	V-0
Temperatura ambiente	-25…+70 °C
	-25 ... +60 °C für FM
Temperatura de almacén	-40…+80 °C
Medidas	110 x 27 x 110 mm
Peso	237 g
Instrucciones de montaje	Montaje en raíl DIN (NS35) o placa de montaje
Material de la cubierta	Plástico, Policarbonato/ABS
Conexión eléctrica	4 bloques de terminales de 5 patillas extraíbles con zócalo de prueba, protección contra polaridad inversa, terminal roscado
Sección transversal de la conexión	1 × 2,5 mm²/2 × 1,5 mm²
Par de apriete	0.5 Nm

edición • 2024-10-03T00:57:36+02:00

Accesorios

Modelo	N° de identi-ficación		Dibujo acotado
IM-CC-5X2BU/2BK	7504031	Bornes elásticos para los módulos IM (aparatos Ex; anchura 27 mm); Volumen de suministro: 2 bornes azules de 5 polos y 2 bornes negros de 5 polos.	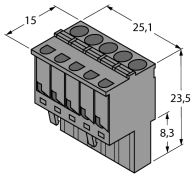

edición • 2024-10-03T00:57:36+02:00