RJ45S 841-6M
Cable para Ethernet industrial – Connection Cordset

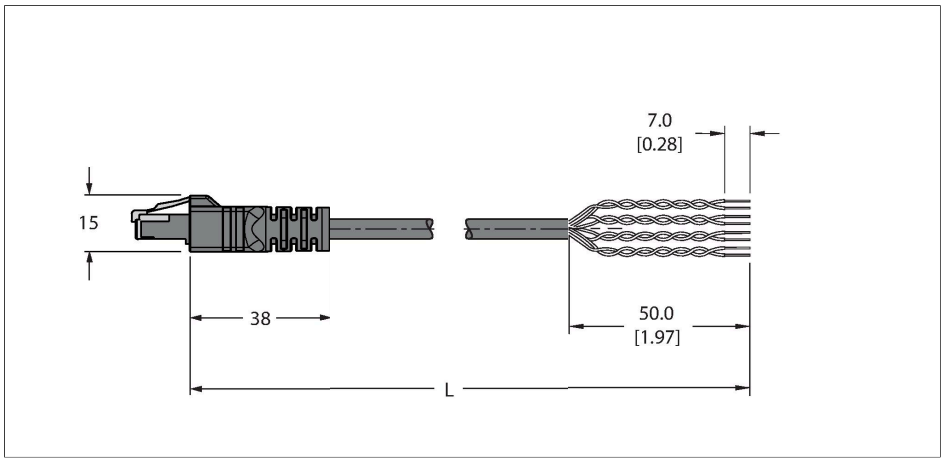

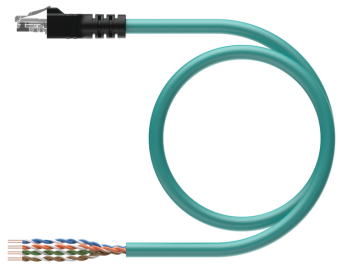

Tipo	RJ45S 841-6M
N.º de ID	U8635-6
Conector A	Conectores, RJ45, Recto
Número de polos	8
Contactos	Metal,CuSn,Dorado
Soporte del contacto	Plástico, PC, Transparente
Empuñadura	Plástico, TPU, Negro
Grado de protección	IP20
	NEMA: 1
Cable	
Protocolo de red	Ethernet, 841
Diámetro del cable:	Ø 7.7 mm
Longitud del cable	6 m
Funda del cable	TPE, Verde
Blindado	sí
Aislamiento del conductor	PE
Sección transversal de núcleo	8 x 0.21 mm²
Colores del conductor	WH/BU, WH/BN, BN, OG, WH/GN, WH/OG, BU, GN
Propiedades eléctricas a +20 °C	
Voltaje nominal	42 V
Corriente	1.5 A
Resistencia DC (loop)	94 Ω/km
nom. Impedancia	100 Ω (1 MHz)
nom. Capacidad	46 pF/m
Propiedades químicas y mecánicas	
Radio de flexión (uso flexible)	≥ 10 x Ø
Ciclos de flexión	≥ 1 mill.
Temperatura ambiente (fijo)	-40…+80 °C

Características

- Cable Ethernet: 8 patillas, AWG 24, blindado
- Material del revestimiento: TPE, color: verde
- Diámetro de la funda: 7,7 mm
- Adecuado para el uso de cadenas de arrastre
- Homologación UL
- Conector macho RJ45, recto, 8 polos
- Conector macho RJ45, recto, de 8 polos

Sección transversal del cable

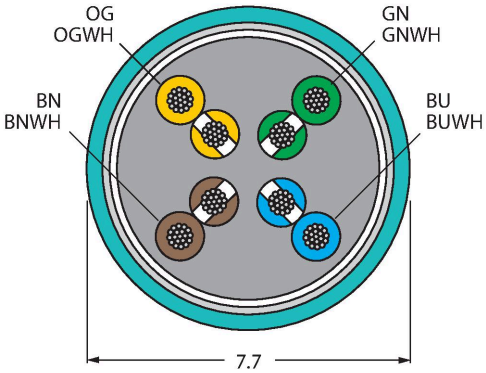

Asignación de contactos

Conector A

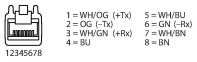

Temperatura ambiente (movido)	-40…+80 °C
Otras propiedades	
Apto para el uso de cadenas de arrastre	Sí
Resistente a los rayos UV	Sí
Resistencia al aceite	Sí
Aprobaciones	UL
Nota	
Nota	- Nos reservamos el derecho de realizar modificaciones técnicas sin previo aviso.

RJ45S 841-6M