# BL20 - module économique
# Module de distribution de potentiel, 16 canaux GND
# BL20-E-16GNDL

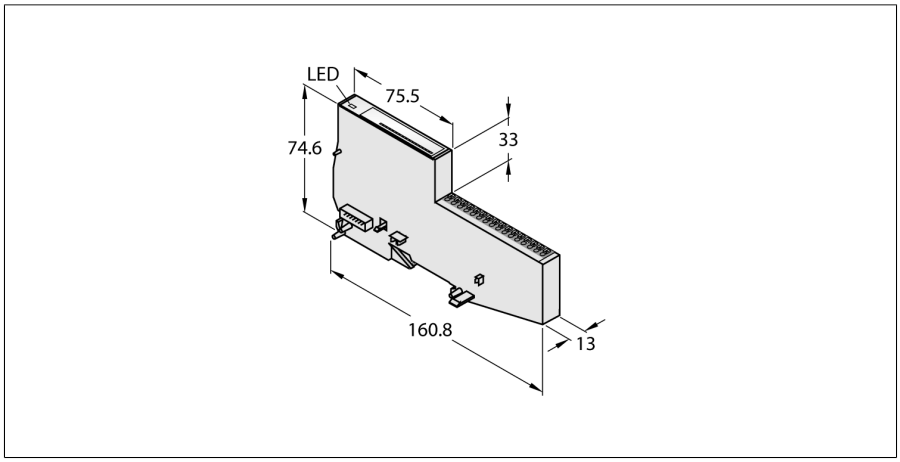

| | |
|---|---|
| Type | BL20-E-16GNDL |
| N° d'identification | 100001338 |
| | |
| Nombre de canaux | 16 |
| Tension nominale de la borne d'alimentation | 24 VDC |
| Plage admissible | 18…30 VDC |
| | |
| Connectique sortie | Push in |
| | |
| Dimensions (L x H x P) | 13 x 160.8 x 74.6 mm |
| Température ambiante | 0…+55 °C |
| Température de stockage | -25…+85 °C |
| Humidité relative | 15…95 %, pas de condensation autorisée |
| Test de vibrations | Suivant EN 61131 |
| Contrôle de chocs | Suivant CEI 60068-2-27 |
| Basculer et renverser | Conformément à la norme IEC 60068-2-31 |
| Compatibilité électromagnétique | Suivant EN 61131-2 |
| Mode de protection | IP20 |
| MTTF | 15435 Années suivant SN 29500 (Ed. 99) 20 °C |

- indépendamment du bus de terrain utilisé
- électronique et connectique dans un seul boîtier
- connectique: bornes push-in
- mode de protection IP20
- 16 bornes de raccordement pour le raccordement du potentiel GND provenant de l'alimentation de champ $U_L$

**Principe de fonctionnement**

L'électronique et la connectique des modules économiques BL20 sont logées dans un seul boîtier. Le choix d'un module de base est alors éliminée. A l'intérieur d'une station les modules économiques peuvent être combinés avec les modules ayant une électronique/connectique séparée, pour autant que leurs modules de base sont pourvus d'un raccordement par cage à ressort.

En utilisant des passerelles, les modules économiques sont entièrement indépendants du bus de terrain supérieur.

édition • 2025-02-28T06:42:47+01:00

**Aperçu de raccordement**

| | | |
|---|---|---|
| 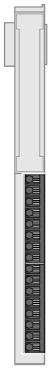 | **conseil**<br>Le module fournit 16 fois le potentiel GND provenant de l'alimentation de champ $U_L$ de la passerelle ou d'un module d'alimentation. | Configuration de raccordement<br> 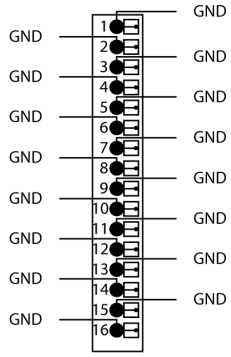 |

édition • 2025-02-28T06:42:47+01:00