REI-E-114I15E-2B5000-H1181
codeur incrémental
Efficiency-Line

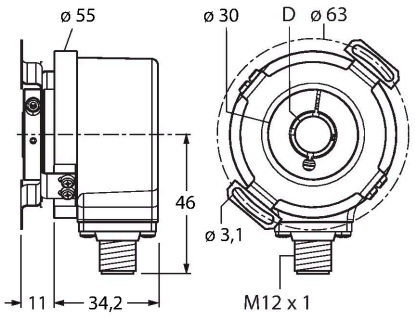

Données techniques

Type	REI-E-114I15E-2B5000-H1181
N° d'identification	100011797
Principe de mesure	optique
Caractéristiques générales	
Vitesse de rotation max.	4500 tours/min
Moment d'inertie du rotor	6 × 10^{-6} kgm²
Couple de démarrage	< 0.05 Nm
Type de sortie	Incrémental
Résolution incrémentale	5000 ppr
Données électriques	
Tension de service U_B	10…30 VDC
Consommation propre à vide	≤ 100 mA
Courant de sortie	≤ 30 mA
Protection contre les courts-circuits	oui
Protection contre les ruptures de câble/inversions de polarité	oui
Fréquence d'impulsion maximale	300 kHz
Niveau de signal élevé	min. U_B - 1 V
Niveau de signal bas	max. 0.5 V
Fonction de sortie	Push-Pull/HTL, avec signal inversé
Données mécaniques	
Type de bride	bride avec accouplement stator
Diamètre de bride	Ø 63 mm
Type d'arbre	arbre sortant
Diamètre d'arbre D (mm)	15
Matériau d'arbre	acier non oxydant

Caractéristiques

- Bride avec accouplement stator, Ø 63mm
- Arbre creux, Ø 15 mm
- Principe de mesure optique
- Matériau de l'arbre : acier inoxydable
- Indice de protection IP64 côté boîtier et côté arbre
- -20…+70 °C
- 4500 tours/min max. (service continu : 3 000 tours/min)
- 10…30 VDC
- Push-Pull/HTL avec signal inversé
- Fréquence d'impulsions max. 300 kHz
- connecteur M12 x 1, 8 pôles
- 5000 impulsions par tour

Schéma de raccordement

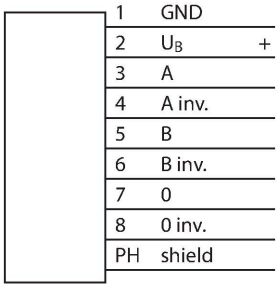

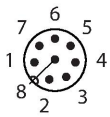

REI-E-114I15E-2B5000-H1181| 21-02-2025 17-23 | Sous réserve de modifications techniques

Données techniques

Matériau de boîtier	fonte de zinc
Raccordement électrique	Connecteur, M12 × 1
	8 pôles
Charge axiale sur arbres	40 N
Charge radiale sur arbres	80 N
Conditions ambiantes	
Température ambiante	-20…+70 °C
Résistance aux oscillations (EN 60068-2-6)	100 m/s², 10…2 000 Hz
Résistance aux chocs (EN 60068-2-27)	1 000 m/s², 6 ms
Mode de protection	IP64
Protection class shaft	IP64

Accessoires

Dimensions	Type	N° d'identification	
	RKC8T-2/TXL	6625142	Câble de raccordement, connecteur femelle M12, droit, 8 broches, longueur de câble : 2 m, matériau de la gaine : PUR, noir ; homologation cULus
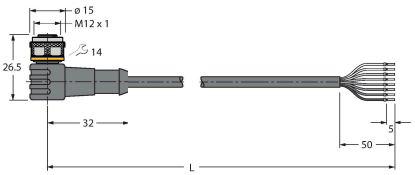	WKC8T-2/TXL	6625145	Câble de raccordement, connecteur femelle M12, coudé, 8 broches, longueur de câble : 2 m, matériau de la gaine : PUR, noir ; homologation cULus

REI-E-114I15E-2B5000-H1181| 21-02-2025 17-23 | Sous réserve de modifications techniques