NI20-K40SR-FZ3X2
Capteur inductif

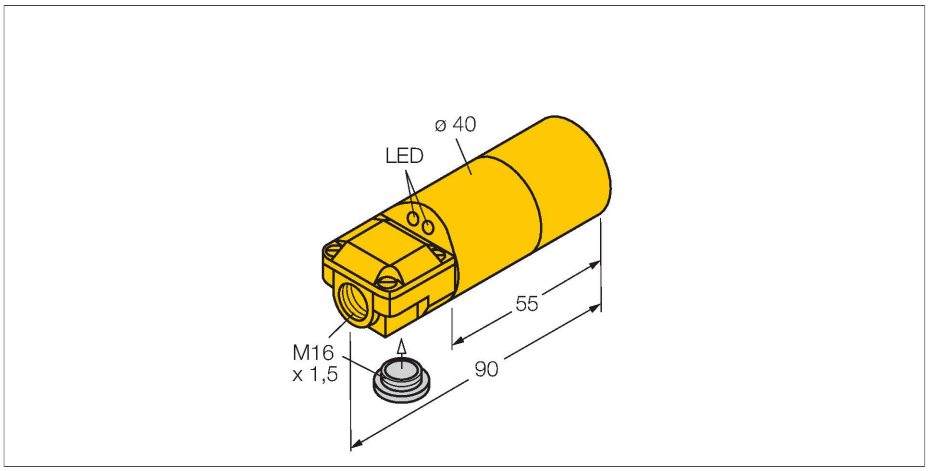

Caractéristiques

- 2 entrées de câble (axiale, radiale)
- tube lisse, diamètre 40 mm
- plastique, ABS
- 2 fils CA, 20…250 VCA
- 2 fils CC, 10…300 VCC
- Connexion programmable (NF/NO)
- Boîte à bornes

Schéma de raccordement

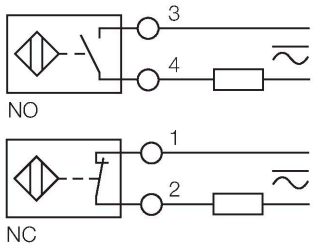

Principe de fonctionnement

Les détecteurs inductifs permettent de détecter des objets métalliques sans contact physique et sans usure. A cet effet, ils utilisent un champ électro-magnétique alternatif à haute fréquence qui entre en interaction avec l'objet à détecter. Pour les détecteurs inductifs, ce champ est généré par un circuit résonnant LC avec un noyau en ferrite.

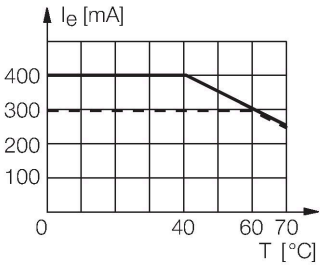

Données techniques

Type	NI20-K40SR-FZ3X2
N° d'identification	13424
Caractéristiques générales	
Portée nominale	20 mm
Situation de montage	non-blindé
Portée assurée	≤ (0,81 × Sn) mm
Facteurs de correction	A37 = 1; Al = 0,3; acier inoxydable = 0,7; Ms = 0,4
Reproductibilité	≤ 2 % de la valeur finale
Dérive en température	≤ ±10 %
Hystérésis	3…15 %
Données électriques	
Tension de service U_B	20…250 VAC
Tension de service U_B	10…300 VDC
Courant de service nominal AC	≤ 400 mA
Courant de service nominal CC I_e	≤ 300 mA
Fréquence	≥ 50…≤ 60 Hz
Courant résiduel	≤ 1.7 mA
Tension d'essai d'isolement	1.5 kV
Courant de choc	≤ 8 A (≤ 10 ms max. 5 Hz)
Tension de déchet I_e	≤ 6 V
Fonction de sortie	2 fils, programmables par raccordement, 2 fils
Courant min. de service	≥ 3 mA
Fréquence de commutation	0.02 kHz
Données mécaniques	
Format	tube lisse, 40 mm
Dimensions	90 mm

NI20-K40SR-FZ3X2| 21-02-2025 16-10 | Sous réserve de modifications techniques

Données techniques

Matériau de boîtier	Plastique, ABS, jaune
Matériau face active	plastique, ABS, jaune
Raccordement électrique	Boîte à bornes
Section raccordable	≤ 2.5 mm²
Conditions ambiantes	
Température ambiante	-25…+70 °C
Résistance aux vibrations	55 Hz (1 mm)
Résistance aux chocs	30 g (11 ms)
Mode de protection	IP67
MTTF	2283 Années suivant SN 29500 (Ed. 99) 40 °C
Indication de la tension de service	LED, vert
Indication de l'état de commutation	LED, Rouge
Fait partie de la livraison	BS 40, presse-étoupe, bouchon d'obturation

Manuel de montage

Instructions de montage / Description

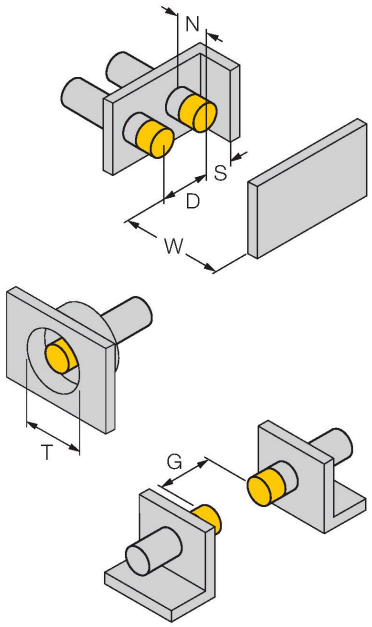

Distance D	3 x B
Distance W	3 x Sn
Distance T	3 x B
Distance S	1,5 x B
Distance G	6 x Sn
Distance N	2 x Sn
Diamètre de la face active B	Ø 40 mm

NI20-K40SR-FZ3X2| 21-02-2025 16-10 | Sous réserve de modifications techniques

Accessoires

BS 40	69466

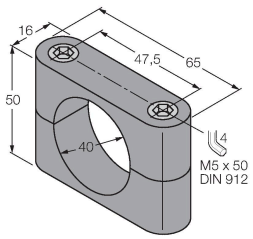

bride de fixation; matériau bloc de montage: PBT

NI20-K40SR-FZ3X2| 21-02-2025 16-10 | Sous réserve de modifications techniques