BI30R-Q20-AP6X2-H1141
Capteur inductif – détecteur annulaire

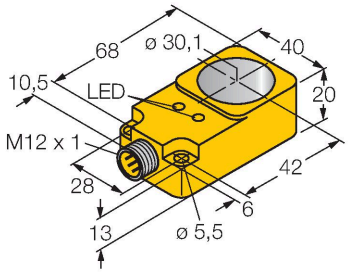

Caractéristiques

- rectangulaire, hauteur 20 mm
- plastique, PBT-GF30-V0
- comportement de sortie statique
- durée d'impulsion de la sortie min. 100 ms
- DC, 3 fils, 10…30 VDC
- N.O., sortie PNP
- connecteur, M12 x 1

Schéma de raccordement

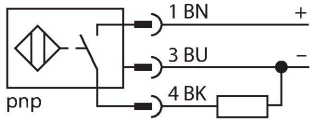

Principe de fonctionnement

Les détecteurs inductifs permettent de détecter des objets métalliques sans contact physique et sans usure. Donc ils utilisent un champ électro-magnétique alternatif à haute fréquence. Ce champ magnétique entre en interaction avec l'objet à détecter. Pour les détecteurs inductifs annulaires, ce champ est généré par un circuit résonnant LC. L´objet à détecter fonctionne comme un noyau de bobine.

Données techniques

Type	BI30R-Q20-AP6X2-H1141
N° d'identification	1407500
Caractéristiques générales	
Diamètre intérieur d'anneau D	30.1 mm
Diamètre bille d'acier (DIN 5401)	≥ 6 mm
Vitesse de passage	40 m/s
Intervalle d'impulsion	≥ 5 ms
Durée d'impulsion à la sortie	≥ 100 ms ± 20 %
Données électriques	
Tension de service U_B	10…30 VDC
Ondulation U_{ss}	≤ 10 % U_{Bmax}
Courant de service nominal CC I_e	≤ 200 mA
Consommation propre à vide	≤ 15 mA
Courant résiduel	≤ 0.1 mA
Tension d'essai d'isolement	0.5 kV
Protection contre les courts-circuits	oui/contrôle cyclique
Tension de déchet I_e	≤ 1.8 V
Protection contre les ruptures de câble/inversions de polarité	oui/entièrement
Fonction de sortie	3 fils, contact N.O., PNP
Fréquence de commutation	0.008 kHz
Données mécaniques	
Format	détecteur annulaire, Q20
Dimensions	68 x 40 x 20 mm
Matériau de boîtier	Plastique, PBT-GF30-V0
Raccordement électrique	Connecteur, M12 × 1
Qualité bobine	plastique, POM

BI30R-Q20-AP6X2-H1141| 21-02-2025 16-11 | Sous réserve de modifications techniques

Données techniques

Conditions ambiantes	
Température ambiante	-25…+70 °C
Résistance aux vibrations	55 Hz (1 mm)
Résistance aux chocs	30 g (11 ms)
Mode de protection	IP65
MTTF	2283 Années suivant SN 29500 (Ed. 99) 40 °C
Indication de la tension de service	LED, vert
Indication de l'état de commutation	LED, Jaune

Manuel de montage

Instructions de montage / Description

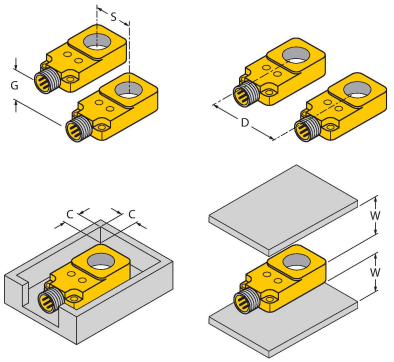

Distance D	55 mm
Distance W	40 mm
Distance S	20 mm
Distance G	40 mm
Distance C	0 mm

Accessoires

Dimensions	Type	N° d'identification	
	RKC4T-2/TEL	6625010	Câble de raccordement, connecteur femelle M12, droit, 3 broches, longueur de câble : 2 m, matériau de la gaine : PVC, noir ; homologation cULus

BI30R-Q20-AP6X2-H1141| 21-02-2025 16-11 | Sous réserve de modifications techniques