BI50R-Q80-AP6X2-H1141
Capteur inductif – détecteur annulaire

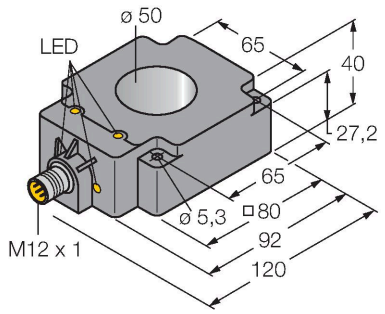

Caractéristiques

- rectangulaire, hauteur 40 mm
- plastique, PBT-GF30-V0
- comportement de sortie statique
- durée d'impulsion de la sortie min. 100 ms
- DC, 3 fils, 10…30 VDC
- N.O., sortie PNP
- connecteur, M12 x 1

Schéma de raccordement

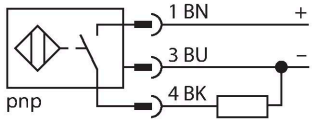

Principe de fonctionnement

Les détecteurs inductifs permettent de détecter des objets métalliques sans contact physique et sans usure. Donc ils utilisent un champ électro-magnétique alternatif à haute fréquence. Ce champ magnétique entre en interaction avec l'objet à détecter. Pour les détecteurs inductifs annulaires, ce champ est généré par un circuit résonnant LC. L´objet à détecter fonctionne comme un noyau de bobine.

Données techniques

Type	BI50R-Q80-AP6X2-H1141
N° d'identification	1407530
Caractéristiques générales	
Diamètre intérieur d'anneau D	50 mm
Diamètre bille d'acier (DIN 5401)	≥ 8 mm
Intervalle d'impulsion	≥ 1 ms
Durée d'impulsion à la sortie	≥ 100 ms ± 20 %
Données électriques	
Tension de service U_B	10…30 VDC
Ondulation U_{ss}	≤ 10 % U_{Bmax}
Courant de service nominal CC I_e	≤ 200 mA
Consommation propre à vide	≤ 15 mA
Courant résiduel	≤ 0.1 mA
Tension d'essai d'isolement	0.5 kV
Protection contre les courts-circuits	oui/contrôle cyclique
Tension de déchet I_e	≤ 1.8 V
Protection contre les ruptures de câble/inversions de polarité	oui/entièrement
Fonction de sortie	3 fils, contact N.O., PNP
Fréquence de commutation	0.01 kHz
Données mécaniques	
Format	détecteur annulaire, Q80
Dimensions	92 x 80 x 40 mm
Matériau de boîtier	Plastique, PBT-GF30-V0
Raccordement électrique	Connecteur, M12 × 1
Qualité bobine	plastique, POM

BI50R-Q80-AP6X2-H1141| 21-02-2025 16-11 | Sous réserve de modifications techniques

Données techniques

Conditions ambiantes	
Température ambiante	-25…+70 °C
Résistance aux vibrations	55 Hz (1 mm)
Résistance aux chocs	30 g (11 ms)
Mode de protection	IP67
MTTF	2283 Années suivant SN 29500 (Ed. 99) 40 °C
Indication de la tension de service	LED, vert
Indication de l'état de commutation	LED, Jaune

Manuel de montage

Instructions de montage / Description

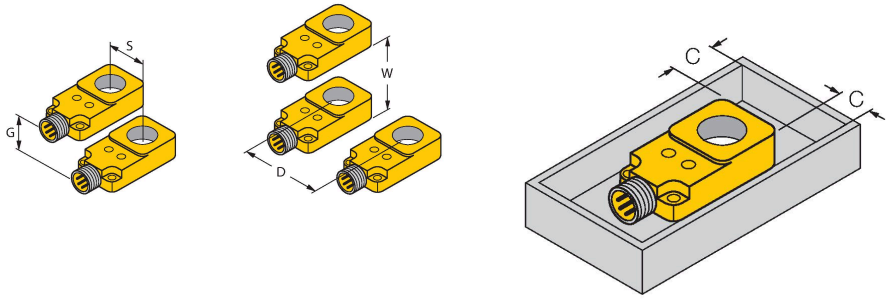

Distance D	140 mm
Distance W	120 mm
Distance S	50 mm
Distance G	90 mm
Distance C	0 mm

fixation sur une plaque de métal est autorisée