BI10-M30-LIU
Capteur inductif – avec sortie analogique

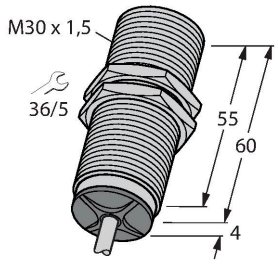

Données techniques

Type	BI10-M30-LIU
N° d'identification	15355
Caractéristiques générales	
Plage de mesure	3…8 mm
Situation de montage	blindé
Portée assurée	≤ (0,81 × Sn) mm
Facteurs de correction	A37 = 1; Al = 0,3; acier inoxydable = 0,7; Ms = 0,4
Reproductibilité	≤ 1 % de la plage de mesure |A – B|
	0,5 %, après temps d'échauffement de 0,5 h
Reproductibilité	≤ 50 µm
	≤ 25 µm, après temps d'échauffement de 0,5 h
Erreur de linéarité	≤ 3 %
Dérive en température	≤ ± 0.06 %/K
Données électriques	
Tension de service U_B	15…30 VDC
Ondulation U_{ss}	≤ 10 % U_{Bmax}
Consommation propre à vide	≤ 8 mA
Tension d'essai d'isolement	0.5 kV
Protection contre les courts-circuits	oui
Protection contre les ruptures de câble/inversions de polarité	non/entièrement
Fonction de sortie	4 fils, sortie analogique
Sortie de tension	0…10 V
Sortie de courant	0…20 mA
Résistance de charge de la sortie de tension	≥ 4.7 kΩ

Caractéristiques

- Tube fileté, M30 x 1.5
- laiton chromé
- 4 fils, 15…30 VDC
- sortie analogique
- 0…10 V et 0…20 mA
- raccordement par câble

Schéma de raccordement

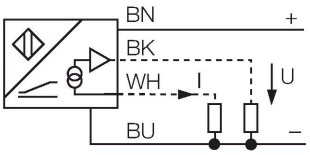

Principe de fonctionnement

Les détecteurs inductifs à sortie analogique de Turck permettent d'effectuer des applications de réglage simples. Ils procurent un signal de courant, de tension ou de fréquence proportionnel à la distance. Ce signal de sortie des détecteurs analogiques TURCK est linéaire à la distance de l'objet de commande sur l'ensemble de la plage de détection.

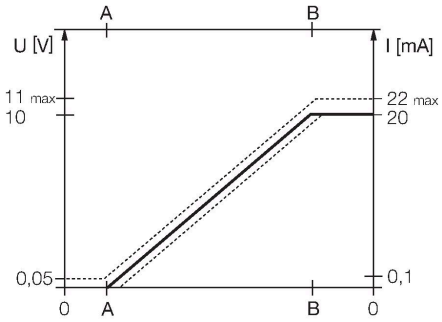

Données techniques

Résistance de charge sortie de courant	≤ 0.4 kΩ
Fréquence de mesure	140 Hz
Données mécaniques	
Format	tube fileté, M30 x 1.5
Dimensions	64 mm
Matériau de boîtier	métal, CuZn, chromé
Matériau face active	plastique, PA12-GF30
Capuchon arrière	plastique, EPTR
Couple de serrage max. de l'écrou de boîtier	75 Nm
Raccordement électrique	Câble
qualité de câble	Ø 5.2 mm, Gris, LifYY, PVC, 2 m
Section de conducteur	4x 0.34 mm^2
Conditions ambiantes	
Température ambiante	-25…+70 °C
Résistance aux vibrations	55 Hz (1 mm)
Résistance aux chocs	30 g (11 ms)
Mode de protection	IP67
MTTF	751 Années suivant SN 29500 (Ed. 99) 40 °C

Manuel de montage

Instructions de montage / Description

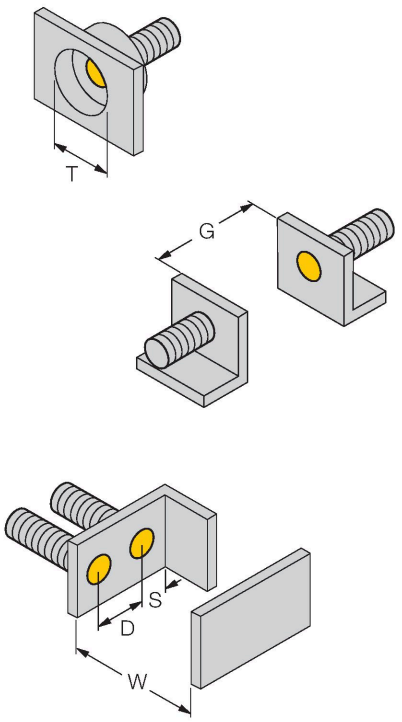

Distance D	60 mm
Distance W	27 mm
Distance T	3 x B
Distance S	45 mm
Distance G	54 mm
Diamètre de la face active B	Ø 30 mm

BI10-M30-LIU| 21-02-2025 16-12 | Sous réserve de modifications techniques

Accessoires

BST-30B	6947216

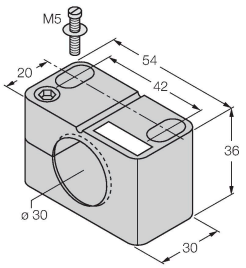

Bride de fixation pour détecteurs à tube fileté, avec butée fixe ; matériau : PA6

QM-30	6945103

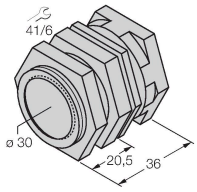

bride de fixation pour montage rapide avec butée fixe; matériau: Laiton chromé. Filetage externe M36 x 1,5 Conseil: La distance de commutation des capteurs de proximité peut être modifiée par l'utilisation de brides de fixation pour montage rapide.

MW30	6945005

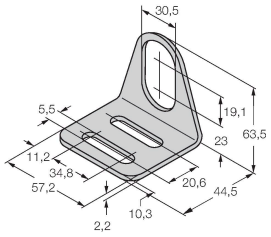

Équerre de fixation pour détecteurs à tube fileté ; matériau : acier inoxydable A2 1.4301 (AISI 304)

BSS-30	6901319

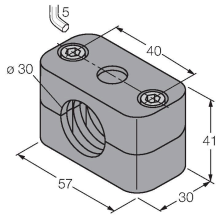

Bride de fixation pour détecteurs à tube fileté et lisse ; matériau : polypropylène

Accessoires

Dimensions	Type	N° d'identification	
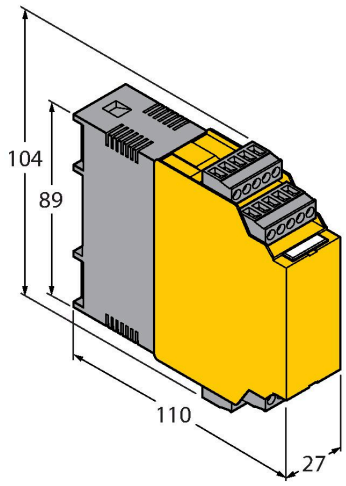	IM43-13-SR	7540041	Générateur de seuil; monocanal; entrée 0/4…20mA ou 0/2…10V; alimentation d´un transmetteur/détecteur 2 fils ou 3 fils; réglage de la valeur limite par bouton Teach; trois sorties par relais avec chacun un contact N.O.; blocs de bornes débrochables; largeur de 27 mm; tension de service universelle 20…250VUC; pour plus de générateurs de seuil voir catalogue Technique d ´Interfaçage