Capteur inductif
NI20-K34-VP4X

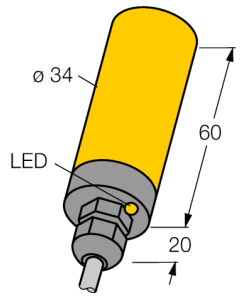

- tube lisse, diamètre 34mm
- plastique, PBT-GF30-V0
- DC 4 fils, 10…65 VDC
- contact inverseur, sortie PNP
- raccordement par câble

Schéma de raccordement

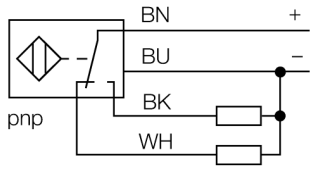

Principe de fonctionnement

Les détecteurs inductifs permettent de détecter des objets métalliques sans contact physique et sans usure. A cet effet, ils utilisent un champ électro-magnétique alternatif à haute fréquence qui entre en interaction avec l'objet à détecter. Pour les détecteurs inductifs, ce champ est généré par un circuit résonnant LC avec un noyau en ferrite.

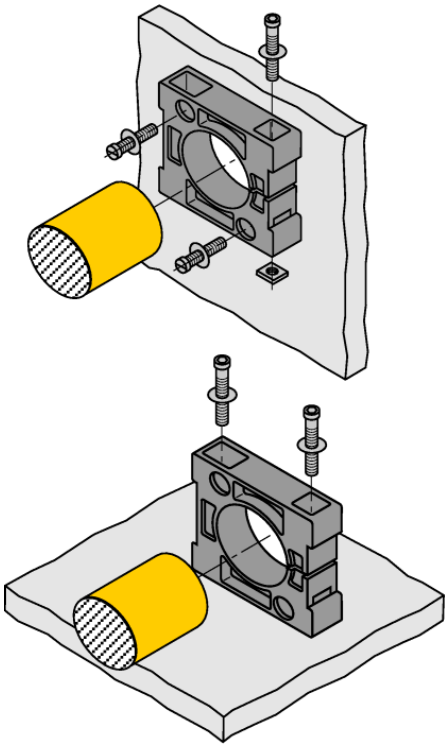

Type	NI20-K34-VP4X
N° d'identification	1565602

Caractéristiques générales	
Portée nominale Sn	20 mm
Situation de montage	non-blindé
Portée assurée	≤ (0,81 × Sn) mm
Facteurs de correction	A37 = 1; Al = 0,3; acier inoxydable = 0,7; Ms = 0,4
Reproductibilité	≤ 2 % de la valeur finale
Dérive en température	≤ ±10 %
Hystérésis	3…15 %

Données électriques	
Tension de service U_B	10…65 VDC
Ondulation U_{ss}	≤ 10 % U_{Bmax}
Courant de service nominal CC I_e	≤ 200 mA
Courant résiduel	≤ 0.1 mA
Tension d'essai d'isolement	0.5 kV
Protection contre les courts-circuits	oui/contrôle cyclique
Tension de déchet I_e	≤ 1.8 V
Protection contre les ruptures de câble/inversions de polarité	oui/entièrement
Fonction de sortie	4 fils, Contact inverseur, PNP
Fréquence de commutation	0.5 kHz

Données mécaniques	
Format	tube lisse, 34 mm
Dimensions	80 mm
Matériau de boîtier	Plastique, PBT-GF30-V0
Matériau face active	plastique, PBT-GF30-V0
Capuchon arrière	plastique, PBT-GF30-V0
Raccordement électrique	Câble
qualité de câble	Ø 5.2 mm, Gris, LifYY, PVC, 2 m
Section de conducteur	4x 0.34 mm^2

édition • 2025-02-28T07:01:22+01:00

Conditions ambiantes	
Température ambiante	-25…+70 °C
Résistance aux vibrations	55 Hz (1 mm)
Résistance aux chocs	30 g (11 ms)
Mode de protection	IP67
MTTF	2283 Années suivant SN 29500 (Ed. 99) 40 °C

Indication de l'état de commutation	LED, Jaune
Fait partie de la livraison	BS34.1, 2 vis M5, presse-étoupe, bouchon d'obturation

édition • 2025-02-28T07:01:22+01:00

Accessoires

Type	No. d'identité		Dimensions
BS34.1	6946010	bride de fixation: matériau bloc de montage (PBT-GF20-V0); dimensions (58 mm x 56 mm x 16 mm); font partie de la livraison: 2 vis M5 pour montage au sol)	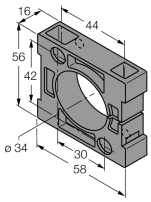

édition • 2025-02-28T07:01:22+01:00