# BI15-CK40-AP6X2-H1141
# Capteur inductif

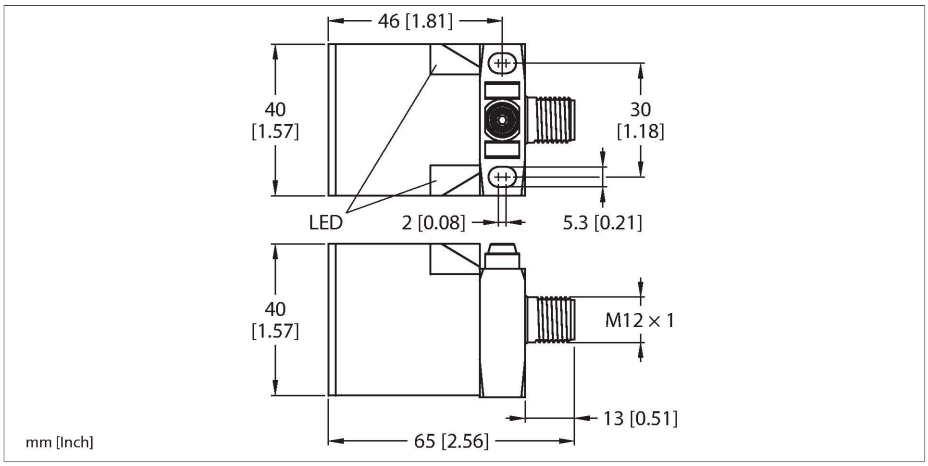


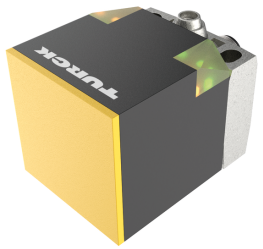

## Données techniques

| | |
|---|---|
| Type | BI15-CK40-AP6X2-H1141 |
| N° d'identification | 16250 |
| **Caractéristiques générales** | |
| Portée nominale | 15 mm |
| Situation de montage | blindé |
| Portée assurée | ≤ (0,81 × Sn) mm |
| Facteurs de correction | A37 = 1; Al = 0,3; acier inoxydable = 0,7; Ms = 0,4 |
| Reproductibilité | ≤ 2 % de la valeur finale |
| Hystérésis | 3…15 % |
| **Données électriques** | |
| Tension de service $U_B$ | 10…30 VDC |
| Ondulation $U_{ss}$ | ≤ 10 % $U_{Bmax}$ |
| Courant de service nominal CC $I_e$ | ≤ 200 mA |
| Consommation propre à vide | ≤ 15 mA |
| Courant résiduel | ≤ 0.1 mA |
| Tension d'essai d'isolement | 0.5 kV |
| Protection contre les courts-circuits | oui/contrôle cyclique |
| Tension de déchet $I_e$ | ≤ 1.8 V |
| Protection contre les ruptures de câble/inversions de polarité | oui/entièrement |
| Fonction de sortie | 3 fils, contact N.O., PNP |
| Fréquence de commutation | 0.15 kHz |
| **Données mécaniques** | |
| Format | Rectangulaire, CK40 |
| Dimensions | 65 x 40 x 40 mm |
| | face active peut être positionnée en 5 directions |

## Caractéristiques

- rectangulaire, hauteur 40 mm
- face active peut être positionnée en 5 directions
- plastique, PBT-GF30-V0
- LED angulaires à pouvoir d'éclairage fort
- vue optimale sur l'indication de la tension de service et de l'état de commutation à chaque situation de montage
- DC, 3 fils, 10…30 VDC
- N.O., sortie PNP
- connecteur, M12 x 1

## Schéma de raccordement

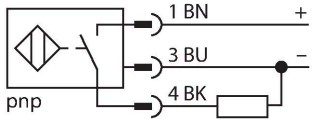


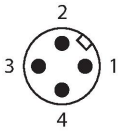


## Principe de fonctionnement

Les détecteurs inductifs permettent de détecter des objets métalliques sans contact physique et sans usure. A cet effet, ils utilisent un champ électro-magnétique alternatif à haute fréquence qui entre en interaction avec l'objet à détecter. Pour les détecteurs inductifs, ce champ est généré par un circuit résonnant LC avec un noyau en ferrite.

BI15-CK40-AP6X2-H1141| 21-02-2025 16-18 | Sous réserve de modifications techniques

## Données techniques

| | |
|---|---|
| Matériau de boîtier | Plastique, PBT-GF20-V0, noir |
| Matériau face active | plastique, PA12-GF30, jaune |
| Raccordement électrique | Connecteur, M12 × 1 |
| **Conditions ambiantes** | |
| Température ambiante | -25…+70 °C |
| Résistance aux vibrations | 55 Hz (1 mm) |
| Résistance aux chocs | 30 g (11 ms) |
| Mode de protection | IP67 |
| MTTF | 2283 Années suivant SN 29500 (Ed. 99) 40 °C |
| Indication de la tension de service | 2 x LED, vert |
| Indication de l'état de commutation | 2 x LED , Jaune |
| Fait partie de la livraison | BS1-CK40 |

## Manuel de montage

Instructions de montage / Description

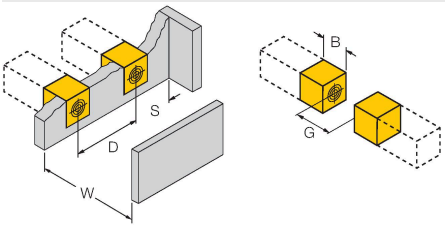


| | |
|---|---|
| Distance D | 2 x B |
| Distance W | 3 x Sn |
| Distance S | 1 x B |
| Distance G | 6 x Sn |
| Largeur de la face active B | 40 mm |

## Accessoires

| BSS-CP40 | 6901318 |
|---|---|

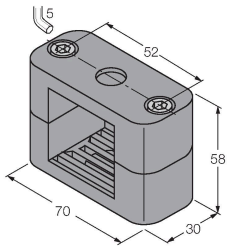


Bride de fixation pour format rectangulaire 40 x 40 mm ; matériau : polypropylène

## Accessoires

| Dimensions | Type | N° d'identification | |
|---|---|---|---|
| | RKC4T-2/TEL | 6625010 | Câble de raccordement, connecteur femelle M12, droit, 3 broches, longueur de câble : 2 m, matériau de la gaine : PVC, noir ; homologation cULus |

BI15-CK40-AP6X2-H1141| 21-02-2025 16-18 | Sous réserve de modifications techniques