BI5U-Q12-AN6X2-H1141
Capteur inductif – À portée élevée

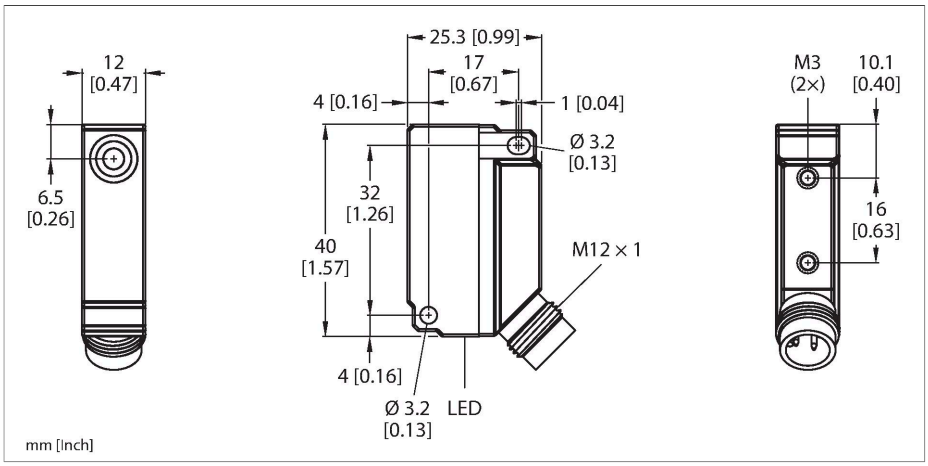

Données techniques

Type	BI5U-Q12-AN6X2-H1141
N° d'identification	1635527
Caractéristiques générales	
Portée nominale	5 mm
Situation de montage	blindé
Portée assurée	≤ (0,81 × Sn) mm
Reproductibilité	≤ 2 % de la valeur finale
Dérive en température	≤ ±10 %
Hystérésis	3…15 %
Données électriques	
Tension de service U_B	10…30 VDC
Ondulation U_{ss}	≤ 10 % U_{Bmax}
Courant de service nominal CC I_e	≤ 200 mA
Consommation propre à vide	≤ 15 mA
Courant résiduel	≤ 0.1 mA
Tension d'essai d'isolement	0.5 kV
Protection contre les courts-circuits	oui/contrôle cyclique
Tension de déchet I_e	≤ 1.8 V
Protection contre les ruptures de câble/inversions de polarité	oui/entièrement
Fonction de sortie	3 fils, contact N.O., NPN
Résistance au champ continu	300 mT
Résistance au champ alternatif	300 mT_{ss}
Fréquence de commutation	1 kHz
Données mécaniques	
Format	Rectangulaire, Q12
Dimensions	40 x 26 x 12 mm

Caractéristiques

- rectangulaire, hauteur 12 mm
- face active latérale
- Plastique, PA12-GF30
- Facteur 1 pour tous les métaux
- distance de commutation élevée
- mode de protection IP68
- Insensible aux champs magnétiques
- peut être monté directement sur le métal
- DC, 3 fils, 10…30 VDC
- contact N.O., sortie NPN
- connecteur, M12 x 1

Schéma de raccordement

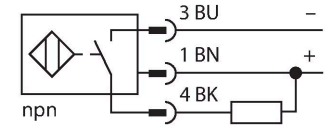

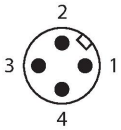

Principe de fonctionnement

Les détecteurs inductifs détectent les objets métalliques sans contact et sans usure.
Les détecteurs uprox+- présentent des avantages considérables grâce à leur système à plusieurs bobines breveté. Ils se distinguent par des portées les plus élevées, par une flexibilité maximale, par la plus grande fiabilité et par une standardisation efficace.

BI5U-Q12-AN6X2-H1141| 21-02-2025 16-22 | Sous réserve de modifications techniques

Données techniques

Matériau de boîtier	Plastique, PA12-GF30
Matériau face active	PA12-GF30
Raccordement électrique	Connecteur, M12 × 1
Conditions ambiantes	
Température ambiante	-25…+70 °C
Résistance aux vibrations	55 Hz (1 mm)
Résistance aux chocs	30 g (11 ms)
Mode de protection	IP68
MTTF	874 Années suivant SN 29500 (Ed. 99) 40 °C
Indication de la tension de service	LED, vert
Indication de l'état de commutation	LED, Jaune

Manuel de montage

Instructions de montage / Description

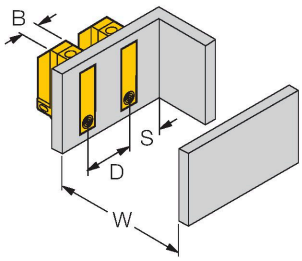

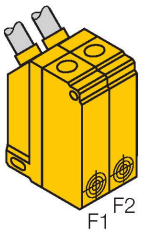

Distance D	48 mm
Distance W	25 mm
Distance S	12 mm
Distance G	50 mm
Largeur de la face active B	12 mm

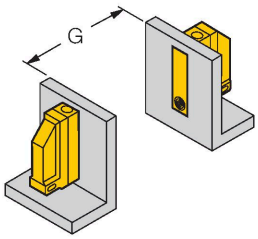

En cas d'utilisation d'un détecteur avec une fréquence oscillatoire décalée Bi5U-Q12…/F2, les détecteurs peuvent être montés directement l'un à côté de l'autre.

Accessoires

Dimensions	Type	N° d'identification	
	RKC4T-2/TEL	6625010	Câble de raccordement, connecteur femelle M12, droit, 3 broches, longueur de câble : 2 m, matériau de la gaine : PVC, noir ; homologation cULus

BI5U-Q12-AN6X2-H1141| 21-02-2025 16-22 | Sous réserve de modifications techniques