BC15-K34-VP4X
Détecteur capacitif

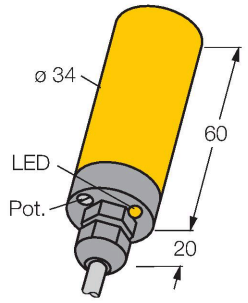

Caractéristiques

- tube lisse, diamètre 34mm
- plastique, PBT-GF30-V0
- réglage fin de la sensibilité par potentiomètre
- 4 fils DC, 10…65 VDC
- Contact inverseur, sortie PNP
- Raccordement de câble

Schéma de raccordement

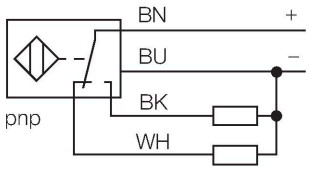

Principe de fonctionnement

Les capteurs de proximité capacitifs permettent de détecter sans contact et sans usure aussi bien des objets métalliques (conducteurs d'électricité), que des objets non métalliques (non-conducteurs d'électricité).

Données techniques

Type	BC15-K34-VP4X
N° d'identification	2502124
Distance de commutation nominale (blindé)	15 mm
Distance de commutation (non-blindé)	22.5 mm
Portée assurée	≤ (0,72 × Sn) mm
Hystérésis	1…20 %
Dérive en température	typique 20 %
Reproductibilité	≤ 2 % de la valeur finale
Température ambiante	-25…+70 °C
Données électriques	
Tension de service U_B	65 VDC
Ondulation U_{ss}	≤ 10 % U_{Bmax}
Courant de service nominal CC I_e	≤ 200 mA
Consommation propre à vide	≤ 15 mA
Courant résiduel	≤ 0.1 mA
Fréquence de commutation	0.1 kHz
Fréquence d'oscillation	Conforme à EN 60947-5-2, 8.2.6.2 Tableau 9 : 0,1…2,0 MHz
Tension d'essai d'isolement	0.5 kV
Fonction de sortie	4 fils, Contact inverseur, PNP
Protection contre les courts-circuits	oui/contrôle cyclique
Tension de déchet I_e	≤ 1.8 V
Protection contre les ruptures de câble/inversions de polarité	oui/entièrement
Essais/Certificats	
Homologations	UL
Numéro d'homologation UL	E210608

BC15-K34-VP4X| 22-02-2025 05-42 | Sous réserve de modifications techniques

Données techniques

Données mécaniques	
Format	tube lisse, 34 mm
Dimensions	80 mm
Matériau de boîtier	Plastique, PBT-GF30-V0
Matériau face active	PBT-GF30-V0, jaune
Raccordement électrique	Câble
qualité de câble	Ø 5.2 mm, LifYY, PVC, 2 m
Section de conducteur	4x 0.34 mm²
Résistance aux vibrations	55 Hz (1 mm)
Résistance aux chocs	30 g (11 ms)
Mode de protection	IP67
MTTF	1080 Années suivant SN 29500 (Ed. 99) 40 °C
Indication de l'état de commutation	LED, Jaune
Fait partie de la livraison	BS34.1, 2 vis M5, presse-étoupe, bouchon d'obturation

Manuel de montage

Caractéristiques du produit

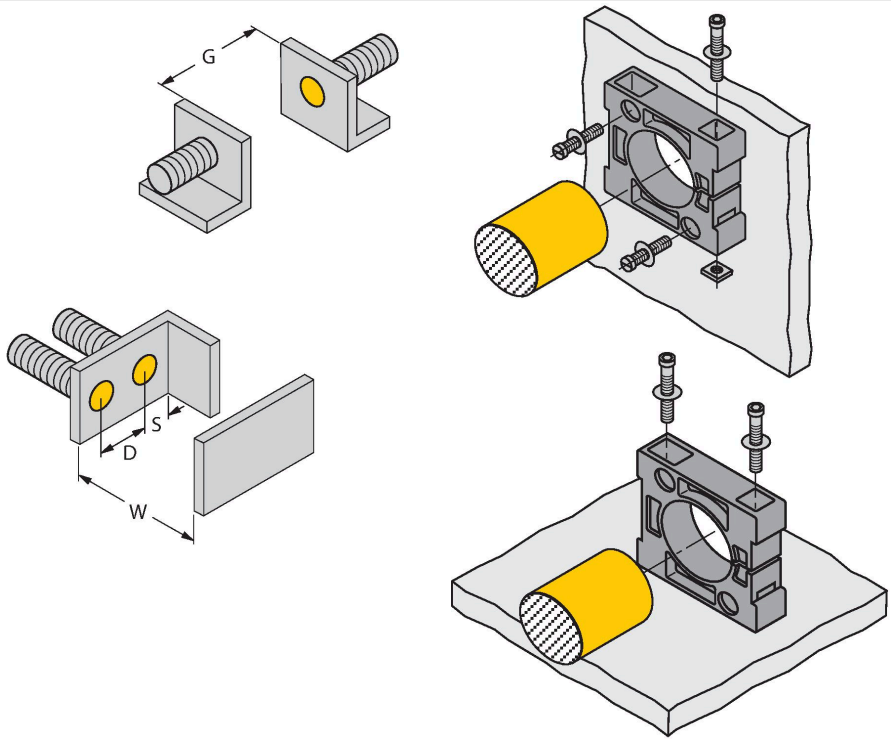

Distance D	68 mm
Distance W	45 mm
Distance S	51 mm
Distance G	90 mm
Diamètre de la face active B	Ø 34 mm

Les distances minimales indiquées ont été vérifiées à une distance de commutation standard.
En cas d'une modification de la sensibilité du détecteur par un potentiomètre les données sur la fiche technique ne sont plus applicables.

BC15-K34-VP4X| 22-02-2025 05-42 | Sous réserve de modifications techniques

Accessoires

BS34.1	6946010

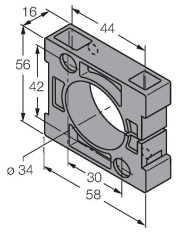

bride de fixation: matériau bloc de montage (PBT-GF20-V0); dimensions (58 mm x 56 mm x 16 mm); font partie de la livraison: 2 vis M5 pour montage au sol)

BC15-K34-VP4X| 22-02-2025 05-42 | Sous réserve de modifications techniques