Accessoires
Support de montage
SMB18AFAM10

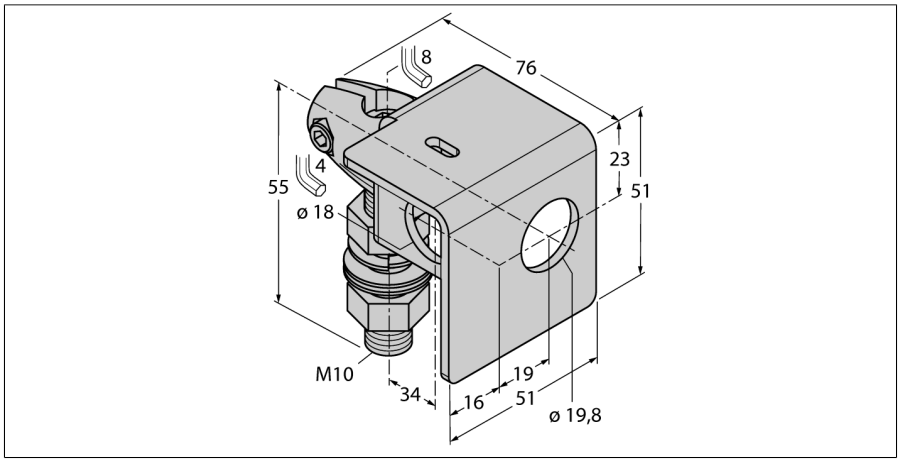

- Équerre de montage
- acier laminé à froid 12-ga
- adapté aux formats avec filetage 18 mm
- filetage M10 x 1,5

Type	SMB18AFAM10
N° d'identification	3012558

Format	accessoires pour tube fileté, SMB18AFAM10

édition • 2025-02-28T07:06:19+01:00