Q50BVPQPMA
Détecteur opto-électronique – détecteur de triangulation à sortie digitale

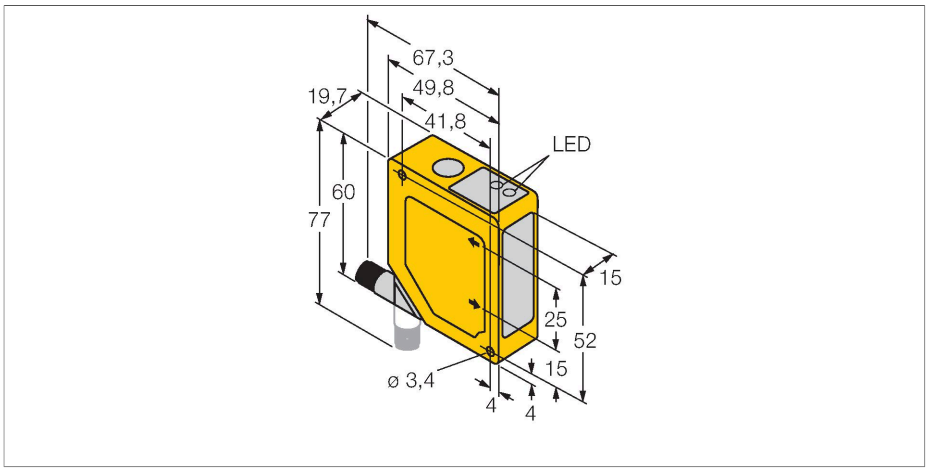

Caractéristiques

- suppression de premier et d'arrière-plan
- plage de détection 100…300 mm
- raccordement par connecteur M12 x 1 orientable 90°
- tension de service 12…30 VDC
- sortie digitale PNP
- temps de réponse de la sortie 64 ms

Schéma de raccordement

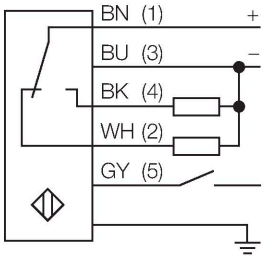

Principe de fonctionnement

Le principe de fonctionnement du Q50 s'est basé sur le principe de triangulation optique. L'émetteur et l'optique produisent une source lumineuse, qui est orientée sur un objet. Les rayons lumineux sont reflétés par l'objet, où une partie de la lumière diffuse tombe sur la lentille du récepteur du détecteur et ensuite sur un élément de récepteur PSD sensible à la position. La distance de l'objet au récepteur détermine l'angle par lequel la lumière touche l'élément de récepteur. Cet angle détermine à son tour où la lumière reflétée touche le récepteur PSD. Un microprocesseur analyse et compare la position de l'objet aux valeurs de position programmées et change le signal de sortie correspondant.

Données techniques

Type	Q50BVPQPMA
N° d'identification	3072683
Données optiques	
Fonction	()
Mode de fonctionnement	Élimination de l'arrière-plan, réglable
Source de lumière	Rouge
Longueur d'onde	685 nm
Portée	100…300 mm
Données électriques	
Tension de service	12…30 VDC
Consommation propre à vide	≤ 70 mA
Fonction de sortie	N.O. / N.F., PNP
Fréquence de commutation	≤ 7 Hz
Retard à la disponibilité	≤ 2 s
Données mécaniques	
Format	Rectangulaire, Q50
Dimensions	49.8 x 19.7 x 60 mm
Matériau de boîtier	Plastique, ABS
Lentille	plastique, acrylique
Raccordement électrique	Connecteur, M12 × 1
Température ambiante	-10…+55 °C
Mode de protection	IP67
Indication de l'état de commutation	LED, Jaune
Essais/Certificats	

Q50BVPQPMA| 19-01-2022 06-50 | Sous réserve de modifications techniques

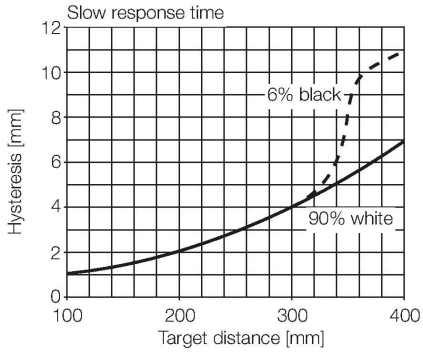

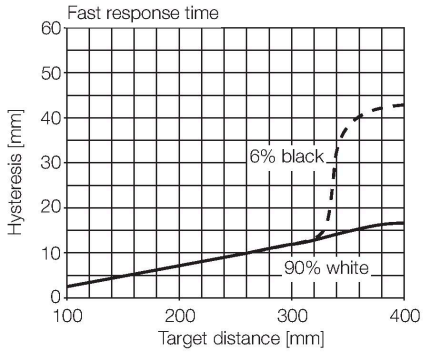

Q50BVPQPMA| 19-01-2022 06-50 | Sous réserve de modifications techniques