K50L2RGB7QP
Voyant de signalisation LED – Lampe témoin

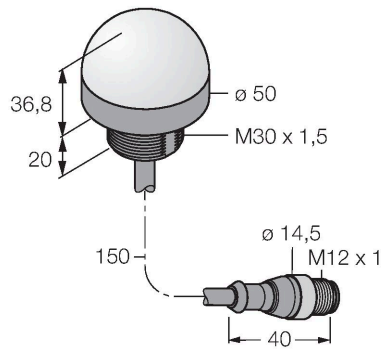

Données techniques

Type	K50L2RGB7QP
N° d'identification	3802146
Données de signal et d'affichage	
Objectif d'application	Voyant lumineux à LED
Fonction	Eclairage spot
Source de lumière	RGB
Réglable	Non
Caractéristiques couleur 1	Rouge, Allumée en continue, 6.3 lm
Caractéristiques couleur 2	Vert, 21.4 lm
Caractéristiques couleur 3	Bleu, 4.7 lm
Caractéristiques couleur 4	Jaune, 17.2 lm
Caractéristiques couleur 5	Blanc, 21.3 lm
Caractéristiques couleur 6	Magenta, 8.5 lm
Caractéristiques couleur 7	25.1 lm
Caractéristiques particulières	Wash down
Données électriques	
Tension de service U_B	18…30 VDC
Courant de service nominal CC I_e	≤ 40 mA
Courant absorbé max. par couleur	220 mA
Type d'entrée	Bipolaire (PNP/NPN)
Temps de réponse typique	< 250 ms
Données mécaniques	
Montage en cascade possible	Non
Format	Hémisphère, K50L
Dimensions	Ø 50 x 58 mm
Matériau de boîtier	Plastique, PC, noir

Caractéristiques

- LED visible de tous les côtés
- peut être commandé individuellement
- filetage mécanique M30x1.5
- mode de protection IP67
- Jusqu'à sept couleurs peuvent être affichées en réglage standard selon le tableau logique (COL 1, COL 2, COL 3, fonction clignotant)
- Configurable via le logiciel Pro Editor, possibilité d'afficher jusqu'à 14 couleurs, différentes animations lumineuses, compatibilité I/O-Block réglable
- câble avec connecteur M12x1
- tension de service 18…30 VDC

Schéma de raccordement

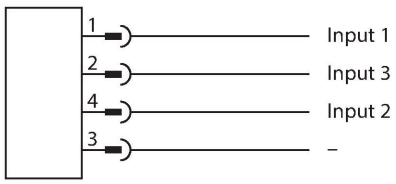

	R	Y	G	T	B	M	W
COL1	×	×				×	×
COL2		×	×	×			×
COL3				×	×	×	×

Données techniques

Matériau de fenêtre	Polycarbonate, diffus
Raccordement électrique	Câble avec connecteur, M12 × 1, 0.15 m, PVC
Nombre de conducteurs	5
Température ambiante	-40…+50 °C
Humidité atmosphérique relative	0…90 %
Mode de protection	IP66 IP67 IP69
Essais/Certificats	
MTTF	249 Années suivant SN 29500 (Ed. 99) 40 °C
Homologations	CE, liste UL

Accessoires

SMB30A	3032723
	équerre de montage, coudée, acier inoxydable, pour les détecteurs à filetage 30mm

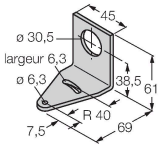

SMB30SC	3052521
	bride de fixation, noir PBT, pour les détecteurs à filetage 30 mm, orientable

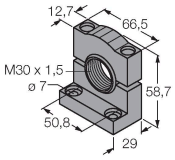

Accessoires

Dimensions	Type	N° d'identification	
	RKC4.5T-2/TEL	6625016	Câble de raccordement, connecteur femelle M12, droit, 5 broches, longueur de câble : 2 m, matériau de la gaine : PVC, noir ; homologation cULus
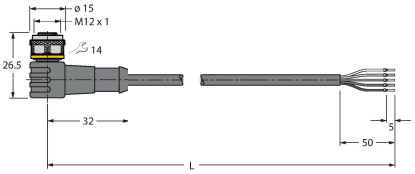	WKC4.5T-2/TEL	6625028	Câble de raccordement, connecteur femelle M12, coudé, 5 broches, longueur de câble : 2 m, matériau de la gaine : PVC, noir ; homologation cULus

K50L2RGB7QP| 04-03-2025 14-04 | Sous réserve de modifications techniques