BI2-EM12WD-AP6/S929
Capteur inductif – pour des conditions d'environnement extrêmes jusqu´à -60°C

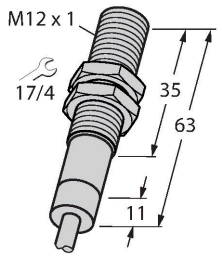

Caractéristiques

- tube fileté, M12 x 1
- acier inoxydable, 1.4571
- mode de protection IP68 - IP69K
- pour des températures jusqu'à -60 °C
- capuchon frontal en PTFE
- résistant aux détergents
- résistance aux réfrigérants lubrifiants ainsi aux huiles de coupe et de meulage
- pour utilisation dans l'industrie agroalimentaire
- DC 3 fils, 10…30 VDC
- N.O., sortie PNP
- raccordement par câble

Données techniques

Type	BI2-EM12WD-AP6/S929
N° d'identification	4614515
Special version	S929 Correspond à :Température ambiante minimale = -60 °C
Caractéristiques générales	
Portée nominale	2 mm
Situation de montage	blindé
Portée assurée	≤ (0,81 × Sn) mm
Facteurs de correction	A37 = 1; Al = 0,3; acier inoxydable = 0,7; Ms = 0,4
Reproductibilité	≤ 2 % de la valeur finale
Dérive en température	≤ ±10 %
	≤ 20 %, ≤ -25 °C
Hystérésis	3…15 %
Données électriques	
Tension de service U_B	10…30 VDC
Ondulation U_{ss}	≤ 10 % U_{Bmax}
Courant de service nominal CC I_e	≤ 200 mA
Courant de service nominal - remarques	voir courbe de réduction de charge
Consommation propre à vide	≤ 15 mA
Courant résiduel	≤ 0.1 mA
Tension d'essai d'isolement	0.5 kV
Protection contre les courts-circuits	oui/contrôle cyclique
Tension de déchet I_e	≤ 1.8 V
Protection contre les ruptures de câble/inversions de polarité	oui/entièrement
Fonction de sortie	3 fils, contact N.O., PNP

Schéma de raccordement

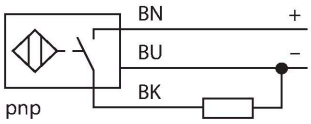

Principe de fonctionnement

Turck propose des détecteurs absolument étanches et résistants aux détergents, aux réfrigérants lubrifiants et aux huiles de coupe et de meulage pour les applications dans l'industrie agroalimentaire et dans la construction de machines. Les détecteurs inductifs pour des conditions ambiantes particulières de Turck remplissent non seulement les exigences des modes de protection IP68 et IP69K, mais les dépassent même.
Les détecteurs inductifs en version spéciale peuvent être utilisés à des températures à partir de -60°C ou jusqu'à +250°C.

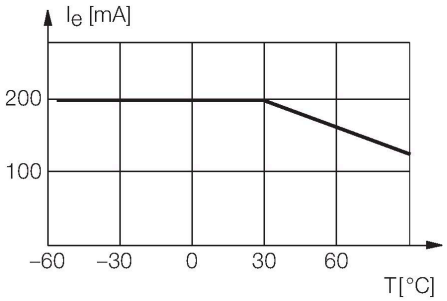

BI2-EM12WD-AP6/S929| 21-02-2025 16-34 | Sous réserve de modifications techniques

Données techniques

Fréquence de commutation	1 kHz
Données mécaniques	
Format	tube fileté, M12 x 1
Dimensions	63 mm
Matériau de boîtier	acier inoxydable, 1.4571 (AISI 316Ti)
Matériau face active	plastique, PTFE
Capuchon arrière	plastique, PTFE
Pression admissible sur capuchon frontal	≤ 20 bar
Couple de serrage max. de l'écrou de boîtier	10 Nm
Raccordement électrique	Câble
qualité de câble	Ø 5.2 mm, FEP, FEP, 2 m
Section de conducteur	3x 0.34 mm^2
Conditions ambiantes	
Température ambiante	-60…+60 °C
Résistance aux vibrations	55 Hz (1 mm)
Résistance aux chocs	30 g (11 ms)
Mode de protection	IP68 IP69K

Manuel de montage

Instructions de montage / Description

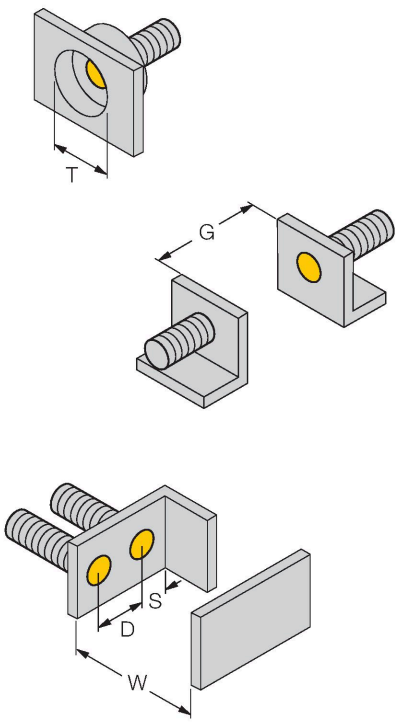

Distance D	2 x B
Distance W	3 x Sn
Distance T	3 x B
Distance S	1,5 x B
Distance G	6 x Sn
Diamètre de la face active B	Ø 12 mm

BI2-EM12WD-AP6/S929| 21-02-2025 16-34 | Sous réserve de modifications techniques

Accessoires

MW12	6945003
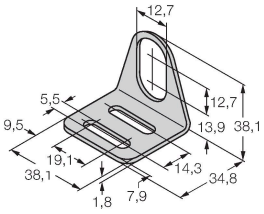	Équerre de fixation pour détecteurs à tube fileté ; matériau : acier inoxydable A2 1.4301 (AISI 304)

BSS-12	6901321
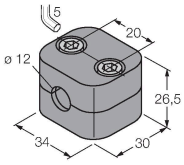	Bride de fixation pour détecteurs à tube fileté et lisse ; matériau : polypropylène

BI2-EM12WD-AP6/S929| 21-02-2025 16-34 | Sous réserve de modifications techniques