NI4U-Q8SE-AP6X-V1131
Capteur inductif – À portée élevée

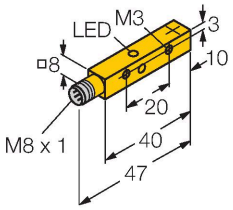

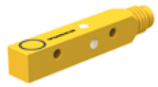

Données techniques

Type	NI4U-Q8SE-AP6X-V1131
N° d'identification	4635808
Caractéristiques générales	
Portée nominale	4 mm
Situation de montage	non-blindé, possibilité de montage blindé
Portée assurée	≤ (0,81 × Sn) mm
Reproductibilité	≤ 2 % de la valeur finale
Dérive en température	≤ ±10 %
	≤ ± 15 %, ≤ -25 °C v ≥ +70 °C
Hystérésis	3…15 %
Données électriques	
Tension de service U_B	10…30 VDC
Ondulation U_{ss}	≤ 10 % U_{Bmax}
Courant de service nominal CC I_e	≤ 150 mA
Consommation propre à vide	≤ 15 mA
Courant résiduel	≤ 0.1 mA
Tension d'essai d'isolement	0.5 kV
Protection contre les courts-circuits	oui/contrôle cyclique
Tension de déchet I_e	≤ 1.8 V
Protection contre les ruptures de câble/inversions de polarité	oui/entièrement
Fonction de sortie	3 fils, contact N.O., PNP
Résistance au champ continu	200 mT
Résistance au champ alternatif	200 mT_{SS}
Classe de protection	⧈
Fréquence de commutation	1 kHz

Caractéristiques

- rectangulaire, hauteur 8mm
- face active en dessus
- Facteur 1 pour tous les métaux
- distance de commutation élevée
- mode de protection IP68
- Insensible aux champs magnétiques
- protection intégrée contre la pré-influence
- Montage blindé jusqu'à 4 faces possible
- DC, 3 fils, 10…30 VDC
- N.O., sortie PNP
- connecteur, M8 x 1

Schéma de raccordement

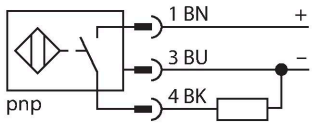

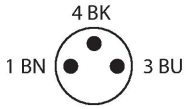

Principe de fonctionnement

Les détecteurs inductifs détectent les objets métalliques sans contact et sans usure.
Les détecteurs uprox+- présentent des avantages considérables grâce à leur système à plusieurs bobines breveté. Ils se distinguent par des portées les plus élevées, par une flexibilité maximale, par la plus grande fiabilité et par une standardisation efficace.

NI4U-Q8SE-AP6X-V1131| 21-02-2025 16-35 | Sous réserve de modifications techniques

Données techniques

Données mécaniques	
Format	Rectangulaire, Q8SE
Dimensions	40 x 8 x 8 mm
Matériau de boîtier	Plastique, PP, jaune
Matériau face active	PP, jaune
Couple de serrage	≤ 0.6 Nm
Raccordement électrique	Connecteur, M8 × 1
Conditions ambiantes	
Température ambiante	-30…+85 °C
Résistance aux vibrations	55 Hz (1 mm)
Résistance aux chocs	30 g (11 ms)
Mode de protection	IP68
MTTF	874 Années suivant SN 29500 (Ed. 99) 40 °C
Indication de l'état de commutation	LED, Jaune

Manuel de montage

Instructions de montage / Description

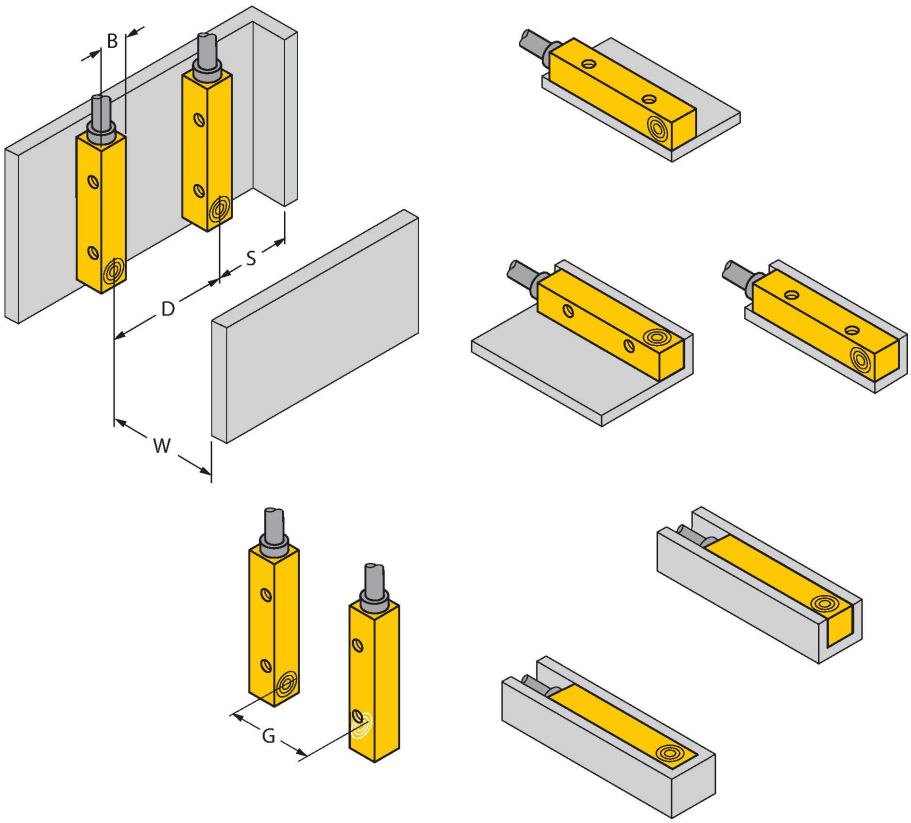

Distance D	24 mm
Distance W	12 mm
Distance S	12 mm
Distance G	24 mm
Largeur de la face active B	8 mm

montage blindé jusqu´à 4 faces possible

montage d'un côté:
Sr = 3,5 mm

montage des deux côtés:
Sr = 3,0 mm

montage des trois côtés:
Sr = 2,5 mm

montage des quatre côtés:
Sr = 2,0 mm

NI4U-Q8SE-AP6X-V1131| 21-02-2025 16-35 | Sous réserve de modifications techniques

Accessoires

Dimensions	Type	N° d'identification	
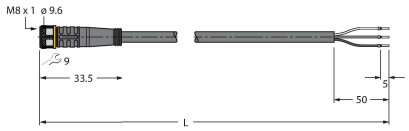	PKG3M-2/TEL	6625058	Câble de raccordement, connecteur femelle M8, droit, 3 broches, longueur de câble : 2 m, matériau de la gaine : PVC, noir ; homologation cULus

NI4U-Q8SE-AP6X-V1131| 21-02-2025 16-35 | Sous réserve de modifications techniques