# BI1.5-EG08K-AN6X
# Capteur inductif

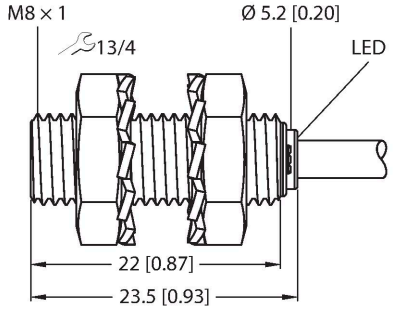


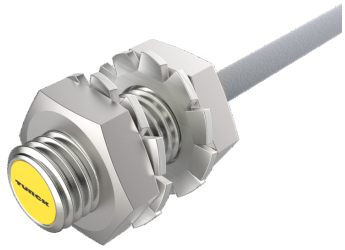

## Données techniques

| | |
|---|---|
| Type | BI1.5-EG08K-AN6X |
| N° d'identification | 4669140 |
| **Caractéristiques générales** | |
| Portée nominale | 1.5 mm |
| Situation de montage | blindé |
| Portée assurée | ≤ (0,81 × Sn) mm |
| Facteurs de correction | A37 = 1; Al = 0,3; acier inoxydable = 0,7; Ms = 0,4 |
| Reproductibilité | ≤ 2 % de la valeur finale |
| Hystérésis | 20 % |
| **Données électriques** | |
| Tension de service $U_B$ | 10…30 VDC |
| Ondulation $U_{ss}$ | ≤ 10 % $U_{Bmax}$ |
| Courant de service nominal CC $I_e$ | ≤ 150 mA |
| Consommation propre à vide | ≤ 15 mA |
| Courant résiduel | ≤ 0.1 mA |
| Tension d'essai d'isolement | 0.5 kV |
| Protection contre les courts-circuits | oui/contrôle cyclique |
| Tension de déchet $I_e$ | ≤ 1.8 V |
| Protection contre les ruptures de câble/inversions de polarité | oui/entièrement |
| Fonction de sortie | 3 fils, contact N.O., NPN |
| Fréquence de commutation | 3 kHz |
| **Données mécaniques** | |
| Format | tube fileté, M8 x 1 |
| Dimensions | 23.5 mm |
| Matériau de boîtier | acier inoxydable, 1.4305 (AISI 303) |
| Matériau face active | plastique, PA6.6 |

## Caractéristiques

- Tube fileté, M8 × 1
- Acier inoxydable, 1.4305 (AISI 303)
- DC, 3 fils, 10…30 VDC
- contact N.O., sortie NPN
- raccordement par câble

## Schéma de raccordement

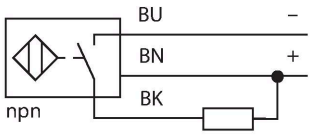


## Principe de fonctionnement

Les détecteurs inductifs permettent de détecter des objets métalliques sans contact physique et sans usure. A cet effet, ils utilisent un champ électro-magnétique alternatif à haute fréquence qui entre en interaction avec l'objet à détecter. Pour les détecteurs inductifs, ce champ est généré par un circuit résonnant LC avec un noyau en ferrite.

BI1.5-EG08K-AN6X| 21-02-2025 16-36 | Sous réserve de modifications techniques

## Données techniques

| | |
|---|---|
| Capuchon arrière | plastique, PP |
| Couple de serrage max. de l'écrou de boîtier | 5 Nm |
| Raccordement électrique | Câble |
| qualité de câble | Ø 3.3 mm, Gris, LifY-11Y, PUR, 2 m |
| Section de conducteur | 3x 0.14 $mm^2$ |
| **Conditions ambiantes** | |
| Température ambiante | -25…+70 °C |
| Résistance aux vibrations | 55 Hz (1 mm) |
| Résistance aux chocs | 30 g (11 ms) |
| Mode de protection | IP67 |
| MTTF | 2283 Années suivant SN 29500 (Ed. 99) 40 °C |
| Indication de l'état de commutation | LED, Jaune |

## Manuel de montage

Instructions de montage / Description

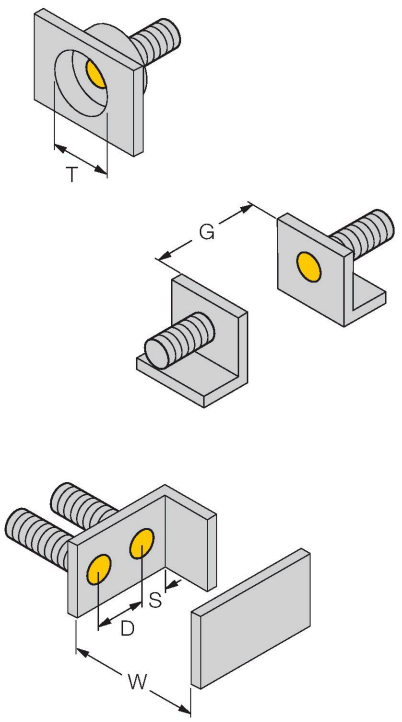


| | |
|---|---|
| Distance D | 2 x B |
| Distance W | 3 x Sn |
| Distance T | 3 x B |
| Distance S | 1,5 x B |
| Distance G | 6 x Sn |
| Diamètre de la face active B | Ø 8 mm |

BI1.5-EG08K-AN6X| 21-02-2025 16-36 | Sous réserve de modifications techniques

# Accessoires

| BST-08B | 6947210 |
|---|---|

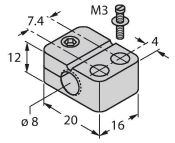


Bride de fixation pour détecteurs à tube fileté, avec butée fixe ; matériau : PA6

| QM-08 | 6945100 |
|---|---|

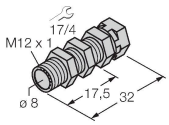


bride de fixation pour montage rapide avec butée fixe; matériau: Laiton chromé. Filetage externe M12 x 1. Conseil: La distance de détection de détecteurs de proximité peut être réduite par l'utilisation de brides de fixation pour montage rapide.

| MW08 | 6945008 |
|---|---|

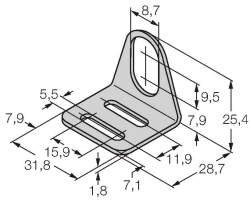


Équerre de fixation pour détecteurs à tube fileté ; matériau : acier inoxydable A2 1.4301 (AISI 304)

| BSS-08 | 6901322 |
|---|---|

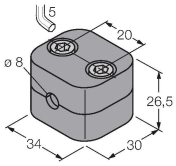


Bride de fixation pour détecteurs à tube fileté et lisse ; matériau : polypropylène

| MBS80 | 69479 |
|---|---|

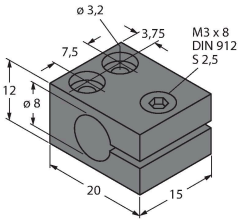


Bride de fixation pour détecteurs à tube fileté ; matériau du bloc de montage : aluminium, anodisé

BI1.5-EG08K-AN6X| 21-02-2025 16-36 | Sous réserve de modifications techniques