BIM-KST-AP6X
Détecteur de champs magnétiques – pour vérins cylindriques

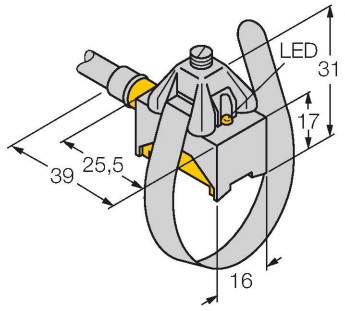

Caractéristiques

- rectangulaire, hauteur 17 mm
- face active en avant
- métal/plastique, GD-Zn/Al/PA12-GF30
- détecteur magnéto-inductif
- DC, 3 fils, 10…30 VDC
- N.O., sortie PNP
- raccordement par câble

Schéma de raccordement

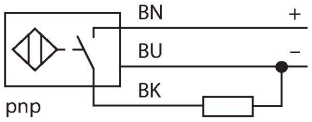

Principe de fonctionnement

Les détecteurs de champs magnétiques sont actionnés par des champs magnétiques et sont particulièrement utilisés pour la détection du positionnement du piston dans des vérins pneumatiques. Etant donné que les champs magnétiques traversent les métaux non-magnétiques, il est possible de détecter à l'aide du détecteur un aimant permanent fixé sur le piston à travers la paroi du vérin en aluminium.

Données techniques

Type	BIM-KST-AP6X
N° d'identification	46740
Caractéristiques générales	
Vitesse de passage	≤ 10 m/s
Reproductibilité	≤ ± 0.1 mm
Dérive en température	≤ 0.1 mm
Hystérésis	≤ 1 mm
Données électriques	
Tension de service U_B	10…30 VDC
Ondulation U_{ss}	≤ 10 % U_{Bmax}
Courant de service nominal CC I_e	≤ 200 mA
Consommation propre à vide	≤ 15 mA
Courant résiduel	≤ 0.1 mA
Tension d'essai d'isolement	0.5 kV
Protection contre les courts-circuits	oui/contrôle cyclique
Tension de déchet I_e	≤ 1.8 V
Protection contre les ruptures de câble/inversions de polarité	oui/entièrement
Fonction de sortie	3 fils, contact N.O., PNP
Fréquence de commutation	1 kHz
Données mécaniques	
Format	Rectangulaire, KST
Dimensions	37 x 16 x 17 mm
Matériau de boîtier	Métal / plastique, GD-ZN/Al/PA12-GF30
Matériau face active	plastique, PA12-GF30
Raccordement électrique	Câble
qualité de câble	Ø 4 mm, Gris, LifYY, PVC, 2 m

BIM-KST-AP6X | 21-02-2025 16-50 | Sous réserve de modifications techniques

Données techniques

Section de conducteur	3x 0.25 mm^2
Conditions ambiantes	
Température ambiante	-25…+70 °C
Résistance aux vibrations	55 Hz (1 mm)
Résistance aux chocs	30 g (11 ms)
Mode de protection	IP67
MTTF	2283 Années suivant SN 29500 (Ed. 99) 40 °C
Montage sur les profils suivants	
Format de vérin	◯
Indication de l'état de commutation	LED, Jaune
Fait partie de la livraison	KST-SE, KST-MG, KST-SB170, KST-SB335

Accessoires

KST-SB170	46737

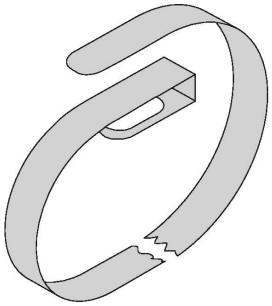

Attache de montage pour le montage de détecteurs de champs magnétiques sur vérins cylindriques ; diamètre du vérin 8…25 mm ; matériau : métal A2 1.4301 (AISI 304)

KST-SB335	46738

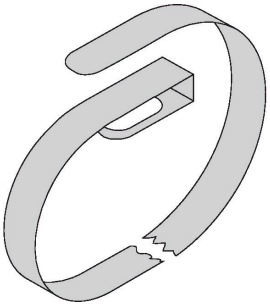

Attache de montage pour le montage de détecteurs de champs magnétiques sur vérins cylindriques ; diamètre du vérin 8…80 mm ; matériau : métal A2 1.4301 (AISI 304)

BIM-KST-AP6X| 21-02-2025 16-50 | Sous réserve de modifications techniques