RSCS-2RKCS48
Répartiteurs à deux voies – répartiteur en T

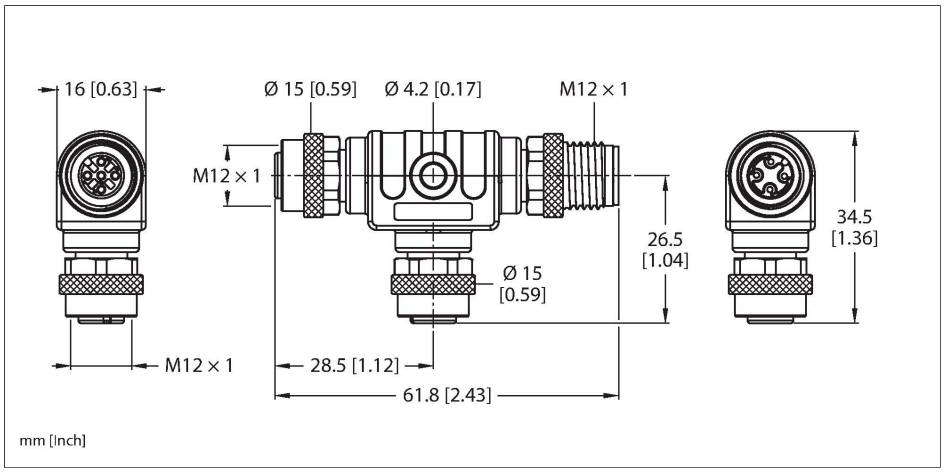

Caractéristiques

- répartiteur en T blindé à 4 pôles avec raccords à bride M12 en laiton nickelé
- blindage monté sur l'écrou de serrage
- pour utilisation dans des applications PROFIBUS-PA

Titre schéma de raccordement

Raccordement PROFIBUS-PA

Titre schéma de raccordement 3

Schéma de raccordement

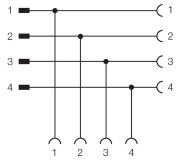

Données techniques

Type	RSCS-2RKCS48
N° d'identification	6602251
Connecteur A	Connecteur mâle, M12x1, Droit
Nombre de pôles	4
Corps de manchon	Plastique, PA 6, Noir
Durée de vie mécanique	> 100 Cycles de couplage et de découplage
Degré de pollution	3/2
Type de protection	IP67, Uniquement en état vissé
Connecteur B	2 x connecteur femelle, M12x1, Droit
Contacts	métal, CuZn, doré
Corps isolant	Plastique, TPU, Noir
Corps de manchon	Plastique, PA 6, Noir
Ecrou de serrage/vis de serrage	laiton, CuZn, nickelé
Joint d'étanchéité	Plastique, FPM (Viton)
Durée de vie mécanique	> 100 Cycles de couplage et de découplage
Degré de pollution	3/2
Indice de protection	IP67, uniquement en état enfiché
Protocole réseau	PROFIBUS-PA
Tension nominale	250 V
Intensité maximale admissible	4 A
Résistance d'isolation	≥ ≥ 10^8 Ω
Résistance transversale	≤ 5 mΩ
Caractéristiques mécaniques et chimiques	
Température ambiante (posé de manière fixe)	-30…+90 °C

RSCS-2RKCS48| 23-02-2025 19-17 | Sous réserve de modifications techniques

Données techniques

Température ambiante (mobile)	-30…+90 °C

RSCS-2RKCS48| 23-02-2025 19-17 | Sous réserve de modifications techniques