# AD-FKM4-FSM4
# Adaptateurs

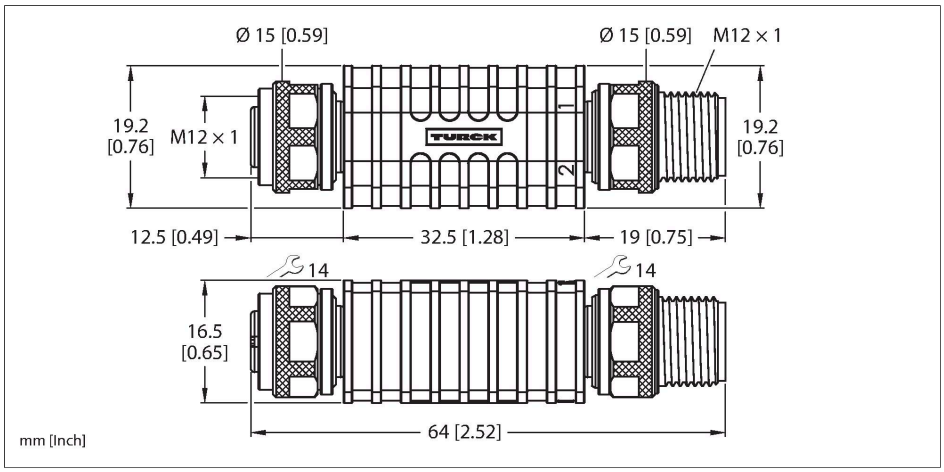

## Données techniques

| | |
|---|---|
| Type | AD-FKM4-FSM4 |
| N° d'identification | 6633869 |
| Connecteur A | Connecteur femelle, M12x1, Droit |
| Nombre de pôles | 3 |
| Contacts | laiton, CuZn, doré |
| Corps isolant | Plastique, TPU, Noir |
| Corps de manchon | Plastique, TPU, Noir |
| Écrou/vis de serrage | laiton, CuZn, nickelé |
| Couple de serrage | 0.6 … 0.8 Nm<br>(respecter la valeur max. de la contre-partie !) |
| Durée de vie mécanique | > 100 Cycles de couplage et de découplage |
| Type de protection | IP67, (vissé) |
| Connecteur B | Connecteur mâle, M12x1, Droit |
| Nombre de pôles | 3 |
| Contacts | laiton, CuZn, doré |
| Corps isolant | Plastique, TPU, Noir |
| Corps de manchon | Plastique, TPU, Noir |
| Ecrou de serrage/vis de serrage | laiton, CuZn, nickelé |
| Couple de serrage | 0.6 … 0.8 Nm (respecter la valeur max. de la contre-partie !) |
| Durée de vie mécanique | > 100 Cycles de couplage et de découplage |
| Indice de protection | IP67, (vissé) |
| Caractéristiques électriques à +20°C | |
| Tension nominale | 250 V |
| Intensité maximale admissible | 4 A |

## Caractéristiques

- Connecteur femelle M12 – connecteur mâle M12, 3 pôles
- Conformité RoHS
- Mode de protection : IP67

## Configuration de contact

## schéma de connexions

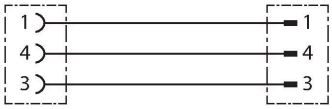


AD-FKM4-FSM4 | 23-02-2025 19-38 | Sous réserve de modifications techniques

## Données techniques

| Caractéristiques mécaniques et chimiques | |
|---|---|
| Température ambiante (posé de manière fixe) | -30…+80 °C |

AD-FKM4-FSM4| 23-02-2025 19-38 | Sous réserve de modifications techniques