BL20 module d'électronique
module Power Feeding avec diagnostic
BL20-PF-24VDC-D

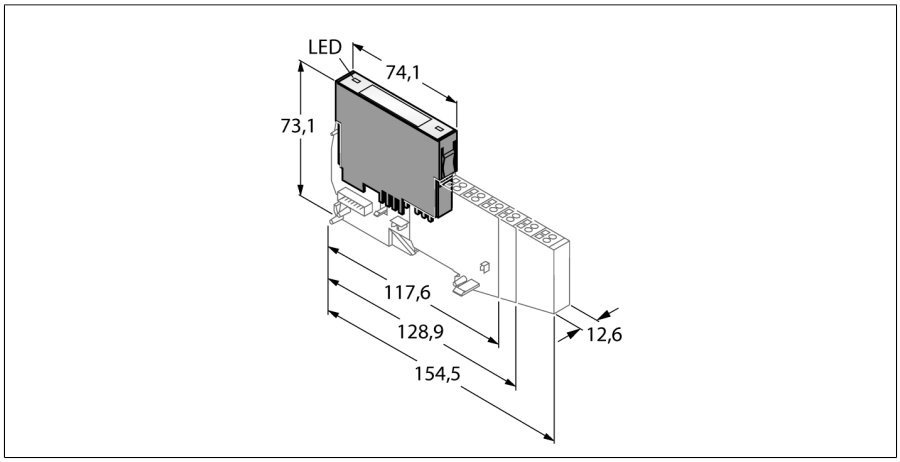

Type	BL20-PF-24VDC-D
N° d'identification	6827007
Alimentation	24 VDC
Plage admissible	18...30 VDC
Courant nominal du bus de module	≤ 28 mA
Alimentation max. des modules	10 A
Connectique sortie	vis, cage à ressort
Nombre de bits de diagnostic	4
Dimensions (L x H x P)	12.6 x 74.1 x 55.4 mm
Homologations	CE, cULus, Zone 2, Class I, Div. 2
Température ambiante	0…+55 °C
Température de stockage	-25…+85 °C
Humidité relative	15…95 %, pas de condensation autorisée
Test de vibrations	Suivant EN 61131
Contrôle de chocs	Suivant CEI 60068-2-27
Basculer et renverser	Conformément à la norme IEC 60068-2-31
Compatibilité électromagnétique	Suivant EN 61131-2
Mode de protection	IP20
MTTF	1663 Années suivant SN 29500 (Ed. 99) 20 °C

- Indépendant du bus de terrain utilisé et de la technique de connexion choisie
- mode de protection IP20
- LED pour la visualisation de l'alimentation du système et des modules ainsi que des diagnostics
- utilisation pour la formation de groupes de potentiel possible
- alimentation du module avec une tension nominale de 24 VDC

Principe de fonctionnement

Les modules d'électronique BL20 sont enfichés sur les embases purement passives qui servent au raccordement des appareils de terrain. La maintenance est considérablement simplifiée par la séparation de la connexion des modules d'électronique. De plus, la flexibilité est augmentée, parce qu'on peut choisir parmi des embases avec une technique de raccordement par cage à ressort ou avec raccord à vis.

En utilisant des passerelles, les modules électroniques sont entièrement indépendants du bus de terrain supérieur.

édition • 2025-02-28T09:00:33+01:00

modules de base compatibles

Dimensions	Type	Configuration des broches
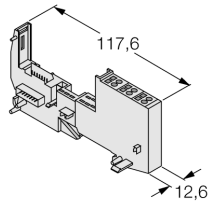	**BL20-P3T-SBB** 6827036 raccordement par cage à ressort **BL20-P3S-SBB** 6827037 raccord à vis	Schéma de raccordement 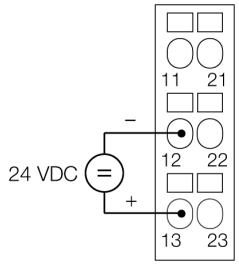
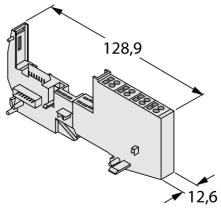	**BL20-P4T-SBBC** 6827038 raccordement par cage à ressort, rail C accessible **BL20-P4S-SBBC** 6827039 raccordement à vis, rail C accessible	Schéma de raccordement 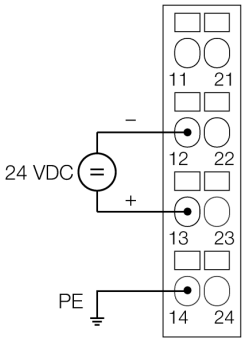

édition • 2025-02-28T09:00:33+01:00