BL20 module d'électronique
2 sorties numériques, NPN, 0,5 A
BL20-2DO-24VDC-0.5A-N

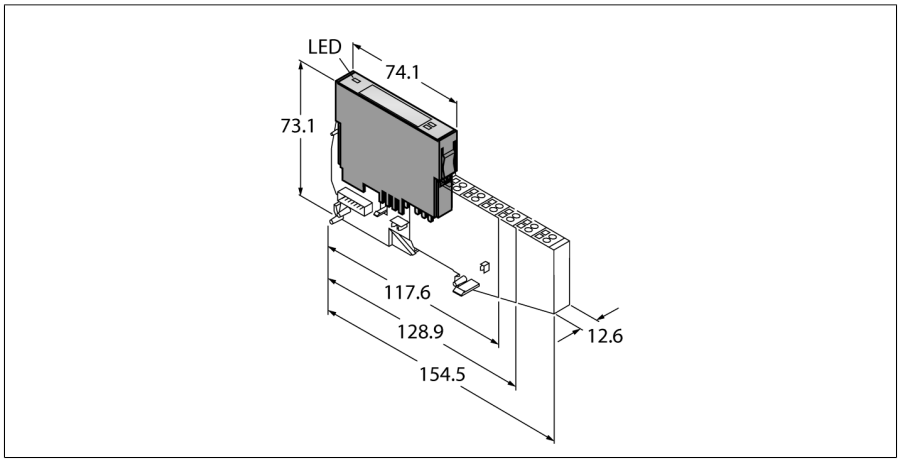

- Indépendant du bus de terrain utilisé et de la technique de connexion choisie
- mode de protection IP20
- LED pour la visualisation de l'état et du diagnostic
- électronique séparée galvaniquement du niveau de terrain par optocoupleur
- 2 sorties digitales, 24 VDC
- 0,5 A max
- N-commutant

Principe de fonctionnement

Les modules d'électronique BL20 sont enfichés sur les embases purement passives qui servent au raccordement des appareils de terrain. La maintenance est considérablement simplifiée par la séparation de la connexion des modules d'électronique. De plus, la flexibilité est augmentée, parce qu'on peut choisir parmi des embases avec une technique de raccordement par cage à ressort ou avec raccord à vis.

En utilisant des passerelles, les modules électroniques sont entièrement indépendants du bus de terrain supérieur.

Type	BL20-2DO-24VDC-0.5A-N
N° d'identification	6827025

Nombre de canaux	2
Tension nominale de la borne d'alimentation	24 VDC
Courant nominal de l'alimentation	≤ 20 mA
Courant nominal du bus de module	≤ 32 mA
Perte en puissance, typique	≤ 1 W

Connectique sortie	vis, cage à ressort

Sorties	
Type de sortie	NPN
Tension de sortie	24 VDC
Courant de sortie par canal	0.5 A
Retard à la sortie	0.1 ms
Type de charge	ohmique, inductif, lampe
Résistance de charge - ohmique	> 48 Ω
Résistance de charge - inductif	< 1.2 H
Lampe	< 12 W
Fréquence de commutation - ohmique	< 100 Hz
Fréquence de commutation - inductif	< 2 Hz
Fréquence de commutation - lampe	< 10 Hz
Protection contre les courts-circuits	oui
Facteur de simultanéité	1
Isolation	électronique pour le niveau de terrain

Nombre de bits de diagnostic	2

édition • 2025-02-28T09:01:09+01:00

Dimensions (L x H x P)	12.6 x 74.1 x 55.4 mm
Homologations	CE, cULus, Zone 2, Class I, Div. 2
Température ambiante	0…+55 °C
Température de stockage	-25…+85 °C
Humidité relative	15…95 %, pas de condensation autorisée
Test de vibrations	Suivant EN 61131
Contrôle de chocs	Suivant CEI 60068-2-27
Basculer et renverser	Conformément à la norme IEC 60068-2-31
Compatibilité électromagnétique	Suivant EN 61131-2
Mode de protection	IP20
MTTF	1024 Années suivant SN 29500 (Ed. 99) 20 °C

édition • 2025-02-28T09:01:09+01:00

modules de base compatibles

Dimensions	Type	Configuration des broches
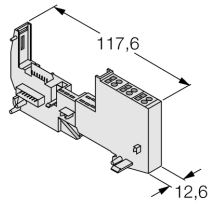	**BL20-S3T-SBC** 6827058 raccordement par cage à ressort, rail C accessible **BL20-S3S-SBC** 6827059 raccordement à vis, rail C accessible	Schéma de raccordement 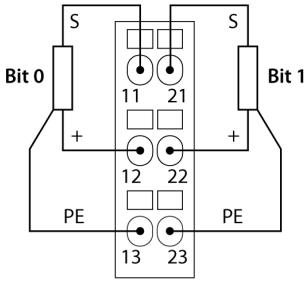
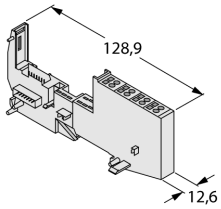	**BL20-S4T-SBCS** 6827063 raccordement par cage à ressort, rail C accessible **BL20-S4S-SBCS** 6827060 raccordement à vis, rail C accessible	Schéma de raccordement 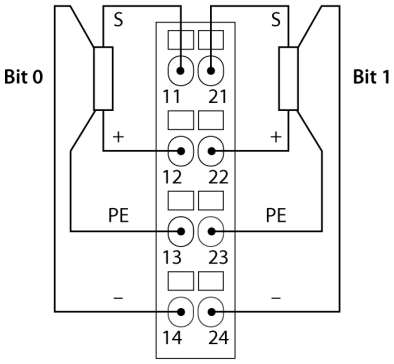

édition • 2025-02-28T09:01:09+01:00

Accessoires

Type	No. d'identité		Dimensions
ZBW5-2BETÄTIGUNGSWERKZEUG	6827126	outil d'ouverture des bornes à ressort	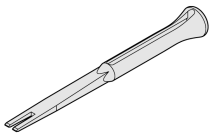

édition • 2025-02-28T09:01:09+01:00