BL20 module d'électronique
module de relais, 2 contacts inverseurs
BL20-2DO-R-CO

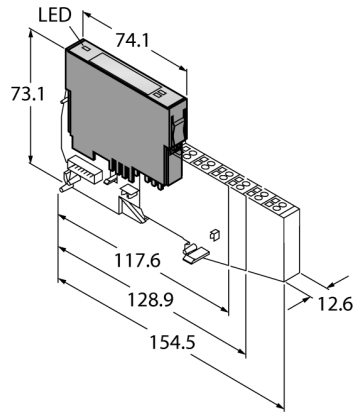

- Indépendant du bus de terrain utilisé et de la technique de connexion choisie
- mode de protection IP20
- LED pour la visualisation de l'état et du diagnostic
- électronique séparée galvaniquement du niveau de terrain par optocoupleur
- 2 canaux comme contact inverseur

Type	BL20-2DO-R-CO
N° d'identification	6827030
Nombre de canaux	2, contact inverseur, séparé galvaniquement
Tension nominale de la borne d'alimentation	24 VDC
Courant nominal de l'alimentation	≤ 20 mA
Courant nominal du bus de module	≤ 28 mA
Perte en puissance, typique	≤ 1 W
Connectique sortie	vis, cage à ressort
Sorties	
Type de charge	ohmique, inductif, lampe
Tension de charge nominale	230/30 VAC/DC
Facteur de simultanéité	1
Durée de vie à 230 VAC, 5 A	100000
Durée de vie à 230 VAC, 0,5 A	1000000
Courant de sortie à tension continue (ohmique)	voir courbe de limite de charge
Isolation	électronique pour le niveau de terrain
Dimensions (L x H x P)	12.6 x 74.1 x 55.4 mm
Homologations	CE, cULus, Zone 2, Class I, Div. 2
Température ambiante	0…+55 °C
Température de stockage	-25…+85 °C
Humidité relative	15…95 %, pas de condensation autorisée
Test de vibrations	Suivant EN 61131
Contrôle de chocs	Suivant CEI 60068-2-27
Basculer et renverser	Conformément à la norme IEC 60068-2-31
Compatibilité électromagnétique	Suivant EN 61131-2
Mode de protection	IP20
MTTF	1517 Années suivant SN 29500 (Ed. 99) 20 °C

Principe de fonctionnement

Les modules d'électronique BL20 sont enfichés sur les embases purement passives qui servent au raccordement des appareils de terrain. La maintenance est considérablement simplifiée par la séparation de la connexion des modules d'électronique. De plus, la flexibilité est augmentée, parce qu'on peut choisir parmi des embases avec une technique de raccordement par cage à ressort ou avec raccord à vis.

En utilisant des passerelles, les modules électroniques sont entièrement indépendants du bus de terrain supérieur.

courbe de limite de charge

définition: A 1000 opérations, aucun arc électrique avec une durée > 10 ms ne peut se produire

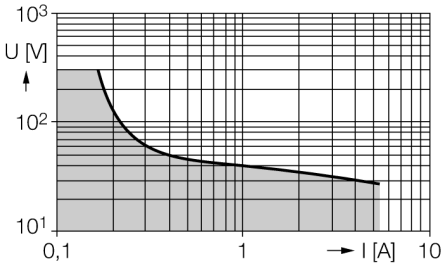

édition • 2025-02-28T09:01:19+01:00

modules de base compatibles

Dimensions	Type	Configuration des broches
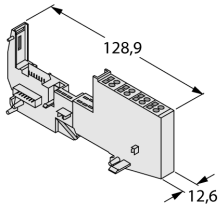	**BL20-S4T-SBBS** 6827046 raccordement par cage à ressort **BL20-S4S-SBBS** 6827047 raccord à vis	Schéma de raccordement 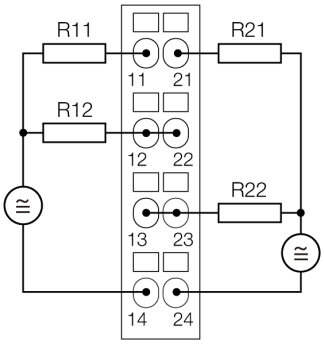 schéma de raccordement module 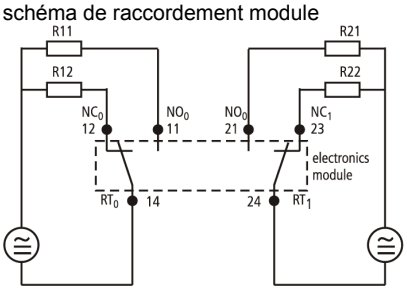

édition • 2025-02-28T09:01:19+01:00

Accessoires

Type	No. d'identité		Dimensions
ZBW5-2BETÄTIGUNGSWERKZEUG	6827120	outil d'ouverture des bornes à ressort	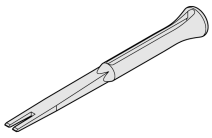

édition • 2025-02-28T09:01:19+01:00