BL20 module d'électronique
Interface RS232
BL20-1RS232

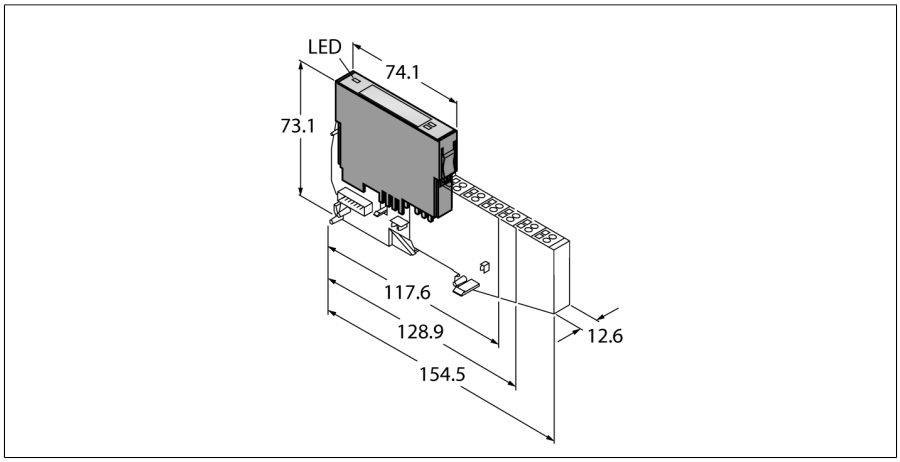

- Indépendant du bus de terrain utilisé et de la technique de connexion choisie
- mode de protection IP20
- LED pour la visualisation de l'état et du diagnostic
- électronique séparée galvaniquement du niveau de terrain par optocoupleur
- transmission de flux de données en série par interface RS232
- pour le raccordement de plusieurs appareils tels que les imprimantes, rideaux lumineux ou scanneurs de codes à barres

Principe de fonctionnement

Les modules d'électronique BL20 sont enfichés sur les embases purement passives qui servent au raccordement des appareils de terrain. La maintenance est considérablement simplifiée par la séparation de la connexion des modules d'électronique. De plus, la flexibilité est augmentée, parce qu'on peut choisir parmi des embases avec une technique de raccordement par cage à ressort ou avec raccord à vis.

En utilisant des passerelles, les modules électroniques sont entièrement indépendants du bus de terrain supérieur.

Type	BL20-1RS232
N° d'identification	6827169
Nombre de canaux	1
Tension nominale de la borne d'alimentation	24 VDC
Courant nominal de l'alimentation	≤ 25 mA
Courant nominal du bus de module	≤ 140 mA
Perte en puissance, typique	≤ 1 W
Entrées/sorties	
Niveau d'émission actif (URS1)	-15…-3 VCC
Niveau d'émission (URSO)	3…15 VCC
Plage mode commun (UGL)	-7…12 VCC
Signaux de transmission	RxD, TxD, RTS, CTS
Tampon de réception/d'envoi de données	128/64Byte
Type de connexion	duplex intégral
Vitesse de transmission	300 à 115 200 bit/s
Paramètre	vitesse de transmission, diagnostic, bits de données, bits d'arrêts, caractère XON, caractère XOFF, parité, contrôle de débit
Longueur de câble	15 m
Isolation	séparation de l'électronique et du niveau de terrain par optocoupleur
Connectique sortie	vis, cage à ressort
Dimensions (L x H x P)	12.6 x 74.1 x 55.4 mm
Homologations	CE, cULus, Zone 2, Class I, Div. 2
Température ambiante	0…+55 °C
Température de stockage	-25…+85 °C
Humidité relative	15…95 %, pas de condensation autorisée
Test de vibrations	Suivant EN 61131
Contrôle de chocs	Suivant CEI 60068-2-27
Basculer et renverser	Conformément à la norme IEC 60068-2-31
Compatibilité électromagnétique	Suivant EN 61131-2
Mode de protection	IP20
MTTF	871 Années suivant SN 29500 (Ed. 99) 20 °C

édition • 2025-02-28T09:01:40+01:00

modules de base compatibles

Dimensions	Type	Configuration des broches
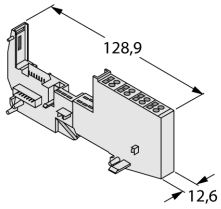	**BL20-S4T-SBBS** 6827046 raccordement par cage à ressort **BL20-S4S-SBBS** 6827047 raccord à vis	Schéma de raccordement 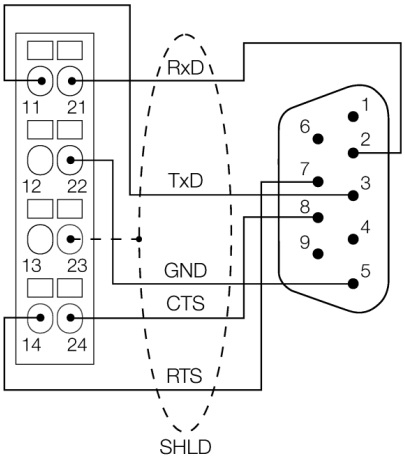

Accessoires

Type	No. d'identité		Dimensions
ZBW5-2BETÄTIGUNGSWERKZEUG	6827126	outil d'ouverture des bornes à ressort	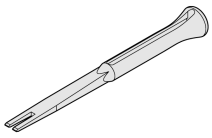

édition • 2025-02-28T09:01:40+01:00