BL67 module d'électronique
8 entrées digitales, PNP, diagnostic du canal
BL67-8DI-PD

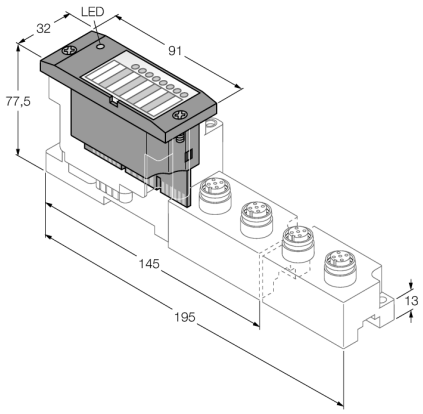

- Indépendant du bus de terrain et de la technologie de connexion utilisée
- Mode de protection IP67
- LED pour la visualisation de l'état et du diagnostic
- électronique séparée galvaniquement du niveau de terrain par optocoupleur
- 8 entrées digitales, 24 VDC
- à commutation positive
- diagnostic de canal
- surveillance aux ruptures de câble
- sélection de temps de filtrage
- possibilité d'invertir les entrées

Type	BL67-8DI-PD
N° d'identification	6827205
Nombre de canaux	8
Tension d'alimentation	24 VDC
Tension nominale V_i	24 VCC
Courant nominal de l'alimentation	≤ 100 mA
Courant nominal du bus de module	≤ 30 mA
Alimentation du détecteur max. $_{sens}$	100 mA par 2 canaux (=> par ex. par emplacement M12), électroniquement limité de court-circuit
Perte en puissance, typique	≤ 1.5 W
Type d'entrée	PNP
Type de diagnostic d'entrée	diagnostic de canal
Tension de signal - niveau bas	< 4.5 V
Tension de signal - niveau élevé	7…30 V
Courant de signal - niveau bas	< 1.5 mA
Courant de signal - niveau élevé	2.1…3.7 mA
Retard à l'entrée	0,25 ms ; 2,5 ms
Isolation	électronique pour le niveau de terrain
Connectique sortie	M8, M12, M23
Nombre de bits de diagnostic	12
Nombre de bytes de paramètre	8

Principe de fonctionnement

Les modules d'électronique BL67 sont enfichés sur les embases purement passives qui servent au raccordement des appareils de terrain. La maintenance est considérablement simplifiée par la séparation de la connexion des modules d'électronique. De plus, la flexibilité est augmentée, parce qu'on peut choisir parmi des embases avec une technique de raccordement différente.

En utilisant des passerelles, les modules électroniques sont entièrement indépendants du bus de terrain supérieur.

édition • 2025-02-28T09:02:45+01:00

Dimensions (L x H x P)	32 x 91 x 59 mm
Homologations	CE
Température ambiante	-40…+70 °C
Limitation de fonction température de service	
< 0 °C température ambiante	supporté à partir de la version VN 01-03, pas de limitation
> 55 °C dans l'air ambiant en repos	Facteur de simultanéité 0.5
Température de stockage	-40…+85 °C
Humidité relative	5…95 % (interne), niveau RH-2, sans condensation (stockage à 45 °C)
Test de vibrations	Suivant EN 61131
- jusque 5 g (pour 10 jusque 150 Hz)	En cas de montage sur rail symétrique non perforé suivant EN 60715, avec équerres d'arrêt
- jusque 20 g (pour 10 jusque 150 Hz)	En cas de montage sur plaque de support ou bâti de machine. Fixer chaque deuxième module avec deux écrous
Contrôle de chocs	Suivant CEI 60068-2-27
Basculer et renverser	selon IEC 68-2-31 et chute libre selon IEC 68-2-32
Compatibilité électromagnétique	Suivant EN 61131-2
Mode de protection	IP67
MTTF	354 Années suivant SN 29500 (Ed. 99) 20 °C
Couple de serrage vis de fixation	0,9…1,2 Nm

édition • 2025-02-28T09:02:45+01:00

modules de base compatibles

Dimensions	Type	Configuration des broches
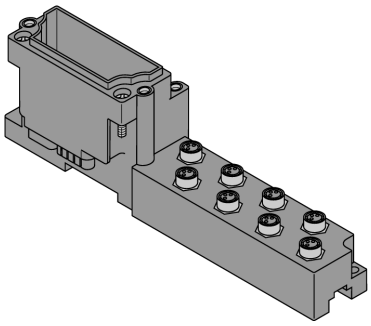	**BL67-B-8M8** 6827188 8 x M8, 3 pôles, femelle **Remarque** Câble de raccordement approprié (exemple) : PKG3M-2-PSG3M/TXL N° d'identité 6625668	configuration des broches 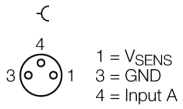 Schéma de raccordement 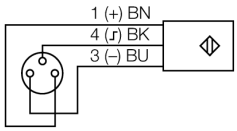
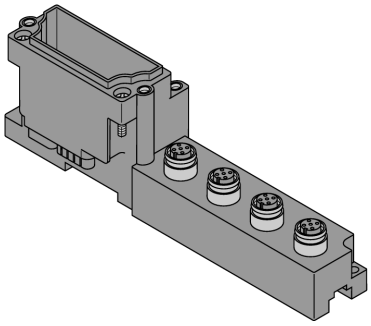	**BL67-B-4M12** 6827187 4 x M12, 5 pôles, femelle **Remarque** En cas d'activation de la surveillance aux ruptures de câble, il faut prévoir à la face du détecteur un pont entre la broche 1 (24 VDC) et la broche 2 (diagnostic entrée) pour la reconnaissance de ruptures de câble. Conseil La surveillance aux ruptures de câble est uniquement possible en combinaison avec le module de base BL67-B-4M12! **BL67-B-4M12-P** 6827195 4 x M12, 5 pôles, femelle, par paires **Remarque** En cas d'activation de la surveillance aux ruptures de câble, il faut prévoir à la face du détecteur un pont entre la broche 1 (24 VDC) et la broche 2 (diagnostic entrée) pour la reconnaissance de ruptures de câble. Conseil La surveillance aux ruptures de câble est uniquement possible en combinaison avec le module de base BL67-B-4M12!	configuration des broches 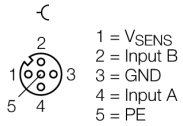 Schéma de raccordement 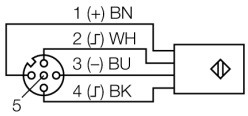 Schéma de raccordement 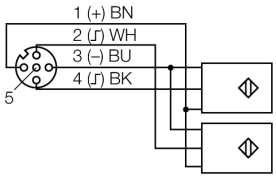 schéma de raccordement surveillance aux ruptures de câble 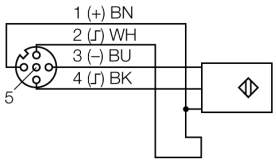

édition • 2025-02-28T09:02:45+01:00

Visualisations par LED

LED	Couleur	Etat	Signification
D		OFF	Aucune signalisation d'erreur ou diagnostic actifs.
	ROUGE	ON	Défaillance de la communication de bus. Vérifiez si plus de deux modules d'électroniques voisins ont été enlevés. Les modules concernés sont ceux qui se trouvent entre la passerelle et ce module.
	ROUGE	CLIGNOTANT (0.5 Hz)	Diagnostic de module en attente.
Canaux DI 0…7		OFF	Etat de l'entrée x = „0“ (OFF), pas de diagnostic actif
	VERT	ON	Etat de l'entrée x = „1“ (ON)
	ROUGE	ON	surveillance aux ruptures de câble active (LED 0 à 3)
	ROUGE	CLIGNOTANT (2 Hz)	Surcharge alimentation détecteur

conseil:

Le numérotage des LED correspond au numérotage des canaux.

édition • 2025-02-28T09:02:45+01:00

Data mapping

DONNEES	BYTE	Bit 7	Bit 6	Bit 5	Bit 4	Bit 3	Bit 2	Bit 1	Bit 0
Input	n	DI 7	DI 6	DI 5	DI 4	DI 3	DI 2	DI 1	DI 0

n = données de process Offset dans les données d'entrée; en fonction de l'extension de la station et du bus de terrain concerné.
n = données de process Offset des données de sortie; en fonction de l'extension de la station et du bus de terrain concerné.

Pour PROFIBUS, PROFINET et CANopen, la position des données E/S de ce module est fixée dans les données de process de l'ensemble de la station par les instruments de configuration de matériel du maître de bus de terrain.
Pour DeviceNet™, EtherNet/IP™ et Modbus TCP, l'instrument de configuration I/O-ASSISTANT de Turck permet un tableau mapping détaillé de l'ensemble de la station.

Configuration des broches au module de base concerné:

DONNEES	BYTE	Bit 7	Bit 6	Bit 5	Bit 4	Bit 3	Bit 2	Bit 1	Bit 0
BL67-B-8M8									
Input	n	C7 P4	C6 P4	C5 P4	C4 P4	C3 P4	C2 P4	C1 P4	C0 P4
BL67-B-4M12									
Input	n	C3 P2	C2 P2	C1 P2	C0 P2	C3 P4	C2 P4	C1 P4	C0 P4
BL67-B-4M12-P									
Input	n	C3 P2	C3 P4	C2 P2	C2 P4	C1 P2	C1 P4	C0 P2	C0 P4

C… = n° emplacement, P… = n° broche

édition • 2025-02-28T09:02:45+01:00