FCS-GL1/2A2P-LIX-H1141/A
Surveillance de débit – Détecteur d'immersion avec électronique de traitement intégrée

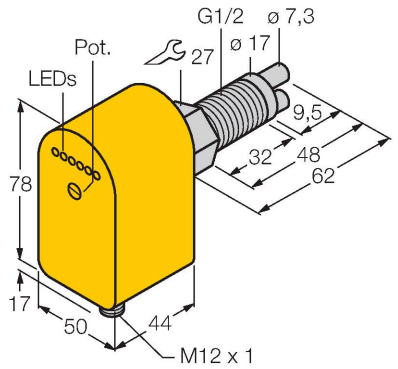

Caractéristiques

- Détecteur pour des milieux gazeux
- Principe de fonctionnement calorimétrique
- Réglage par potentiomètre
- DC 3 fils, 19,2…28,8 VDC
- 4…20 mA sortie analogique
- Appareil avec connecteur, M12 × 1

Schéma de raccordement

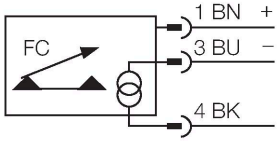

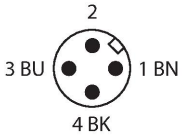

Données techniques

N° d'identification	6870455
Type	FCS-GL1/2A2P-LIX-H1141/A
Conditions de montage	détecteur d'immersion
Plage de fonctionnement air	0.5…30 m/s
Temps de disponibilité	20…90 s
Temps de réglage	4…30 s
Temps de réaction après une variation brutale de la température	max. 100 s
Gradient de température	≤ 20 K/min
Température du milieu	-20…+80 °C
Température ambiante	-20…+70 °C
Données électriques	
Tension de service U_B	19.2…28.8 VDC
courant absorbé	≤ 80 mA
Fonction de sortie	sortie analogique
Protection contre les courts-circuits	oui
protection contre les inversions de polarité	oui
Sortie de courant	4…20 mA
Charge	200…500 Ω
Mode de protection	IP67
MTTF	298 Années suivant SN 29500 (Ed. 99) 40 °C
Données mécaniques	
Format	Immersion
Matériau de boîtier	Plastique, PBT
Matériau détecteur	acier inoxydable, 1.4305 (AISI 303)

Principe de fonctionnement

La fonction des détecteurs de débit d'immersion est basée sur le principe thermodynamique. La sonde est échauffée de quelques °C par rapport au milieu de débit. Lorsque le milieu passe dans la sonde, la chaleur produite dans la sonde est dissipée. La température qui en résulte est mesurée et comparée au température de milieu. De l'écart de température gagné, l'état de débit peut être dérivé pour chaque milieu. Les détecteurs de débit TURCK surveillent alors d'une façon fiable et sans usure le débit de milieux gazeux ou liquides.

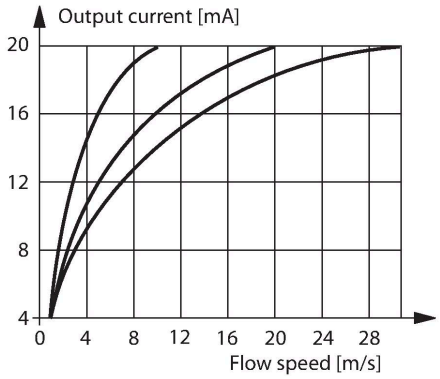

Données techniques

Couple de serrage max. de l'écrou de boîtier	30 Nm
Raccordement électrique	Connecteur, M12 × 1
Résistance à la pression	30 bar
Raccord de processus	G 1/2" version longue
Visualisation de l'état de débit	Bargraphe à LED, rouge (1x), vert (5x)
Visualisation par LED	rouge =4 mA 1x vert >4 mA 2x vert >8 mA 3x vert >12 mA 4x vert >16 mA 5x vert =20 mA
Essais/Certificats	
Homologations	cULus
Numéro d'homologation UL	E210608

FCS-GL1/2A2P-LIX-H1141/A| 22-02-2025 06-41 | Sous réserve de modifications techniques