# FCI-D03A4P-NA
# Surveillance de débit – Détecteur inline sans électronique de traitement intégrée

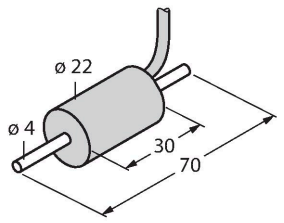


## Caractéristiques

- Détecteur pour liquides
- Principe de fonctionnement calorimétrique
- Réglage par potentiomètre se trouvant sur l'appareil de traitement
- Visualisation par bargraphe à LED se trouvant sur l'appareil de traitement
- boîtier en Delrin
- mécanique raccordement: tube, 4mm
- appareil à câble
- raccordement 4 fils à un appareil de traitement

## Schéma de raccordement

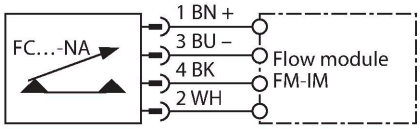


## Principe de fonctionnement

La fonction des détecteurs de débit Inline est basée sur le principe thermodynamique. De la chaleur est produite dans un tube de mesurage et aborsée par le milieu passant. La quantité de chaleur dissipée est un paramètre pour la vitesse du débit. Les détecteurs de débit TURCK surveillent alors d'une façon fiable et sans usure le débit de milieux gazeux ou liquides. Une perte de pression faible et une réaction rapide sur des variations de débit sont des caractéristiques typiques pour ces appareils.

## Données techniques

| | |
|---|---|
| N° d'identification | 6870637 |
| Type | FCI-D03A4P-NA |
| **Conditions de montage** | détecteur in-line |
| Plage de fonctionnement débit | 0.005…0.15 l/min |
| Temps de disponibilité | typ. 8 s (2…15 s) |
| Temps d'enclenchement | typ. 2 s (1…15 s) |
| Temps de déclenchement | typ. 2 s (1…15 s) |
| Temps de réaction après une variation brutale de la température | max. 12 s |
| Gradient de température | ≤ 250 K/min |
| Température du milieu | -5…+70 °C |
| Température ambiante | -20…+70 °C |
| **Données électriques** | |
| Mode de protection | IP68 |
| **Données mécaniques** | |
| Format | Inline |
| Matériau de boîtier | Plastique, Delrin |
| Matériau détecteur | acier inoxydable, 1.4571 (AISI 316Ti) |
| Raccordement électrique | Câble |
| Longueur de câble | 2 m |
| Matériau gaine de protection | PVC |
| Section de conducteur | 4x 0.25 $mm^2$ |
| Résistance à la pression | 5 bar |
| Raccord de processus | tube 4 mm |

FCI-D03A4P-NA| 22-02-2025 06-42 | Sous réserve de modifications techniques

## Accessoires

| Dimensions | Type | N° d'identification | |
|---|---|---|---|
| 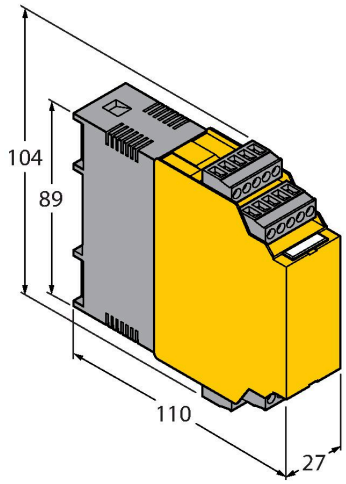 | FM-IM-3UP63X | 7525100 | Appareil de traitement pour les détecteurs de débit non Ex de la famille FC….-NA…; tension de service 20…30 VDC; bande LED pour la visualisation de la vitesse de débit et de la température de milieu; IO-Link Device avec sorties transistorisées pour le débit, la température et les erreurs |
| 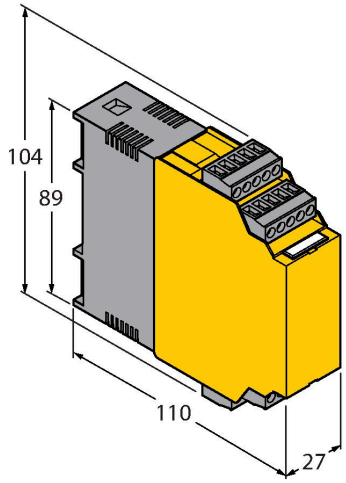 | FM-IM-3UR38X | 7525102 | Appareil de traitement pour les détecteurs de débit non Ex de la famille FC….-NA…; tension de service 20…250 VAC; bande LED pour la visualisation de la vitesse de débit et de la température de milieu; IO-Link Device avec sorties transistorisées pour le débit, la température et les erreurs |
| 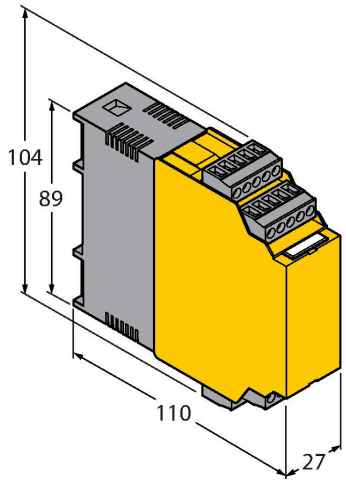 | FM-IM-2UPLI63X | 7525104 | Appareil de traitement pour les détecteurs de débit non Ex de la famille FC….-NA…; tension de service 20…30 VDC; bande LED pour la visualisation de la vitesse de débit et de la température de milieu; IO-Link Device avec sortie analogique pour le débit et avec sorties transistorisées pour la température et les erreurs |

FCI-D03A4P-NA| 22-02-2025 06-42 | Sous réserve de modifications techniques