Débitmètre inline compact
Mesure du débit de passage
sortie par relais 24 VDC NO
FTCI-3/4D19A4P-2ARX-H1160

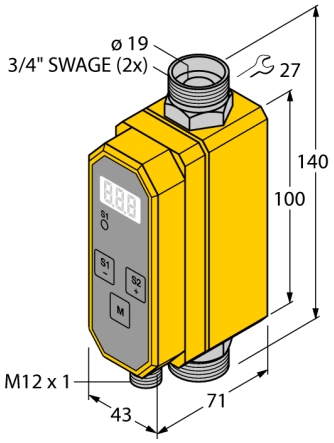

- Principe de fonctionnement calorimétrique
- Surveillance du débit de passage
- Surveillance de la température de milieu
- Pour des mélanges d'eau et glycols
- Paramétrage par bouton-poussoir
- Protégé par code de logiciel
- hystérésis débit 0,4…1,9 l/min
- hystérésis Temp 1…10 °C
- surveillance de températures -10…95 °C
- retard à l'enclenchement/au déclenchement 0…50 s
- 2 sorties de commutation de relais
- sorties de commutation 24 VDC NO
- points de commutation réglables au choix

N° d'identification	6870901
Type	FTCI-3/4D19A4P-2ARX-H1160

Conditions de montage	détecteur in-line
Plage d'application	contrôle de débit/température d'eau ou d'eau/mélange glycols
Plage de fonctionnement débit	10…100 l/min
Gradient de température	≤ 400 K/min
Température du milieu	-10…+95 °C
Température ambiante	-20…+60 °C

Données électriques	
Tension de service U_B	21.6…26.4 VDC
courant absorbé	≤ 100 mA
Fonction de sortie	Sortie par relais, contact N.O.
Protection contre les courts-circuits	non
Courant de commutation (AC)	0.5 A
Courant de commutation (DC)	0.5 A
Tension de commutation AC	36 VAC
Tension de commutation DC	30 VDC
Mode de protection	IP54

Données mécaniques	
Format	Inline
Matériau de boîtier	Plastique, PBT
Matériau détecteur	acier inoxydable, 1.4401 (AISI 316)
Couple de serrage max. de l'écrou de boîtier	30 Nm
Raccordement électrique	Connecteur, M12 × 1
Résistance à la pression	9 bar
Raccord de processus	3/4″ Swagelok

Essais/Certificats

Schéma de raccordement

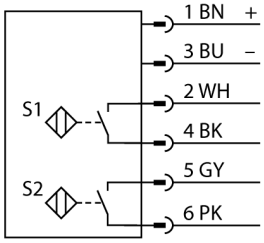

Principe de fonctionnement

Les détecteurs de débit FTCI de TURCK mesurent fiablement et sans usure la quantité du milieu passant à travers le détecteur. Le champ d'application contient toutes les plages de la mesure de débit exigeant, contrairement à la surveillance de débit simple, une précision de mesure considérable.

En se basant sur le principe thermodynamique, de l'énergie électrique est convertie en énergie thermique dans le tube de mesurage du détecteur. Dès que le milieu passe à travers le détecteur, l'énergie thermique produite est dérivée par le milieu du tube de mesurage. La quantité de chaleur ainsi évacuée est un paramètre direct pour la vitesse de débit du milieu. Le microprocesseur intégré traite les données et calcule le débit actuel. Sur base du principe de fonctionnement décrit, l'utilisateur dispose de plus de la température de milieu mesuré.

Sauf les signaux de sortie électriques standardisés pour les applications industrielles, les débitmètres TURCK indiquent supplémentairement le débit actuel moyennant l'afficheur 7 segments à 3 décades convivial.

édition • 2025-02-28T09:05:56+01:00