Système E/S excom
Module d'entrée analogique 4 canaux, actif, HART
AIH40-N

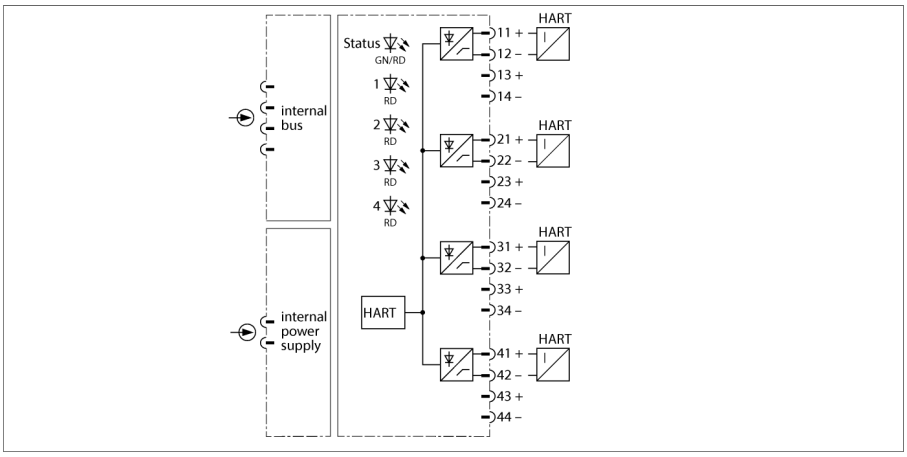

Le module d'entrée AIH40-NEx sert de la connexion de convertisseurs de mesure 2 fils (entrée active = alimentante / capteur passif).

Les entrées sont séparées galvaniquement l'une de l'autre. Pendant le raccordement des appareils de terrain il faut veiller à ce que toutes les entrées se trouvent sur un potentiel commun.

Des détecteurs compatibles HART peuvent être raccordés au module, qui communiquent avec le contrôleur HART intégré.

La résolution correspond à 14 Bit, c'est-à-dire la valeur analogique de 0…21 mA est numérisée comme nombre entre 0 et 16383. Pour une représentation plus simple, la valeur numérisée est élargie à 0…21000 et transmise au système hôte.

Jusqu'à 8 variables HART (maximum 4 par canal) peuvent être lues par la communication de données utiles cyclique du PROFIBUS. L'échange de variables bidirectionnel entre le système hôte et le transmetteur HART se fait par les modes PROFIBUS-DPV1.

Le réglage des paramètres, tels que la surveillance aux ruptures de câble/aux courts-circuits, la plage de mesure, la communication HART, etc., peut être effectué par canal et est uniquement initié par le maître PROFIBUS.

- Module d'entrée pour le raccordement de transmetteurs à 2 fils
- transmission de données HART

édition • 2025-02-28T09:07:37+01:00

Type	AIH40-N
N° d'identification	6884219
Tension d'alimentation	par le support, alimentation centralisée
Puissance absorbée	≤ 3 W
Séparation galvanique	pour le bus int. et le circuit d'alimentation
Nombre de canaux	4

Circuits d'entrée	0/4…20 mA
Tension d'alimentation	15 VDC à 22 mA
Impédance HART	> 240 Ω
Capacité de surcharge	> 21 mA
Surveillance niveau bas	< 3.6 mA
Court-circuit	< 5 V (uniquement à „live zero“)
Rupture de câble	< 2 mA (uniquement à „live zero“)

Température de référence membrane de pressurisation	25 °C
Résolution	14 Bit
Erreur de linéarité	≤ 0.1 % de la valeur finale
Dérive en température	≤ 0.005 % de la valeur finale / K
Temps de réponse à la montée/à la descente	≤ 50 ms (10…90 %)
Dérive max. sous influence CEM	≤ 0.1 % with shielded signal cable ≤ 1 % with unshielded signal cable

Affichages/Commandes	
Etat de service	1 × vert/rouge
Etat / défaut	4 × rouge

Matériau de boîtier	Plastique
Mode de fixation	format de module, enfichable dans platine
Mode de protection	IP20
Température ambiante	-20…+60 °C
Humidité atmosphérique relative	≤ 93 % à 40 °C selon CEI 60068-2-78
Test de vibrations	Suivant IEC 60068-2-6
Contrôle de chocs	Suivant CEI 60068-2-27
CEM	suivant EN 61326-1 suivant NAMUR NE21
MTTF	61 Années suivant SN 29500 (Ed. 99) 40 °C
Dimensions	18 x 118 x 106 mm

Dimensions

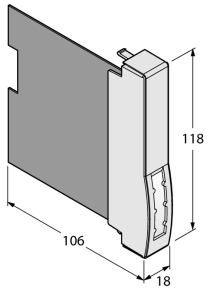

édition • 2025-02-28T09:07:37+01:00

Accessoires

Type	No. d'identité		Dimensions
excom-RMD1-BK	100020478	Le module de résistance empêche la détection de rupture de fil et la détection de court-circuit sur les modules d'entrée numériques. Pour les modules d'entrée analogiques, les messages de dépassement et de sous-dépassement sont également supprimés.	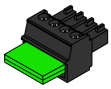

édition • 2025-02-28T09:07:37+01:00