Accessoires de montage
Jeu de montage pour armatures à la main
BTS-DSU35-ZF07-M6

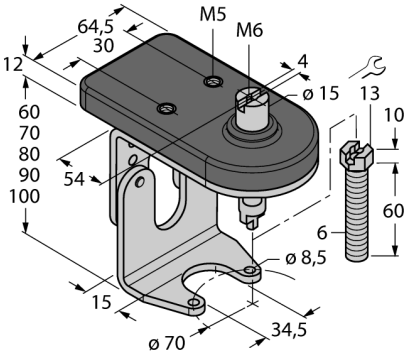

- jeu de montage avec plaque de montage pour détecteur double et élément de commande (palet)
- pour des armatures à main du format F07 suivant ISO 5211 / DIN 3337
- réglable en hauteur
- augmentation de la longueur d'axe réglable par écrou M6 bloquant
- acier inoxydable robuste
- plaque de montage de détecteur en Vestamid

Type	BTS-DSU35-ZF07-M6
N° d'identification	6901126

Format	accessoires pour détecteur double, Ni4-DSU35…
Dimensions	104 x 60 x 92 mm
Matériau de boîtier	Plastique, 1.4301 (AISI 304)/Vestamid

Fait partie de la livraison	1x partie supérieure de pont F05, 1x partie inférieure de pont F07, 2x écrou DIN933-A2 M6x10, 2x rondelle à dents DIN6798-A6,4-A2, 1x écrou d'entraînement M6x60, 1x écrou autobloquant DIN985-A2 M6

Description générale

Les détecteurs doubles sont spécialement conçus pour la détection du positionnement sur actionneurs d'électrovannes et combinent la fiabilité des détecteurs inductifs sans contact physique avec la flexibilité d'un boîtier modulaire. Un large programme d'accessoires orienté sur la pratique garantit une adaptation optimale à vos installations.

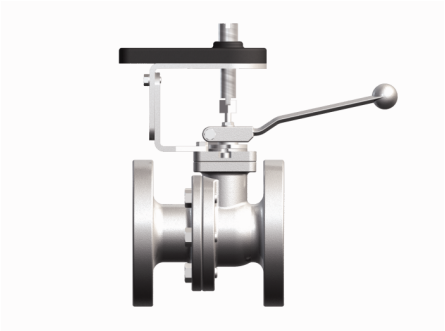

édition • 2025-02-28T09:10:11+01:00