BS4151-0/9
Connecteur confectionnable
Connecteur mâle 7/8", droit

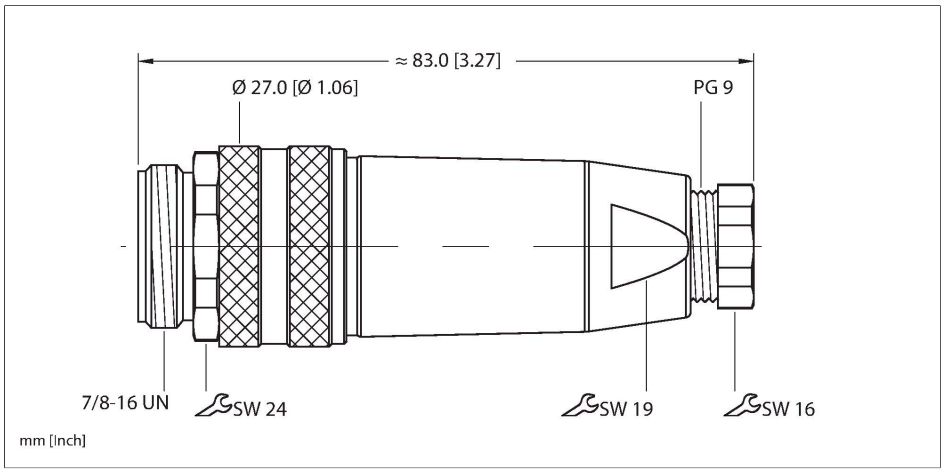

Données techniques

Type	BS4151-0/9
N° d'identification	6904718
Remplacé	6914506
Connecteur A	Connecteur mâle, 7/8"-16 UN, Droit
Nombre de pôles	5
Contacts	laiton, CuZn, doré
Corps isolant	Plastique, PA, Noir
Corps de manchon	Plastique, PBT, Noir
Écrou/vis de serrage	fonte de zinc, GD-Zn, nickelé
Diamètre extérieur du câble	6…8 mm
Section conducteur/section raccordable	0.14…1.5 mm²
Type de connexion	raccordement par vis/bornes
Durée de vie mécanique	> 50 Cycles de couplage et de découplage
Degré de pollution	3
Type de protection	IP67
Protocole réseau	DeviceNet CANopen
Caractéristiques électriques à +20°C	
Tension nominale	600 V
Intensité maximale admissible	9 A
Caractéristiques mécaniques et chimiques	
Température ambiante (posé de manière fixe)	-25…+85 °C
Homologations	Reconnu cULus

Caractéristiques

- Pour une utilisation dans les applications DeviceNet™ et CANopen ainsi que pour l'alimentation en tension
- Raccordement par bornes à vis
- Écrou de serrage métallique
- Homologation UL
- 5 pôles
- Filetage PG9
- Diamètre de ligne 6,0…8,0 mm

Configuration de contact

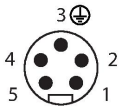

BS4151-0/9| 23-02-2025 19-24 | Sous réserve de modifications techniques