FW-MRSPM0516-P-S-1012
Connecteur confectionnable – Alimentation 7/8"
Connecteur mâle 7/8", droit

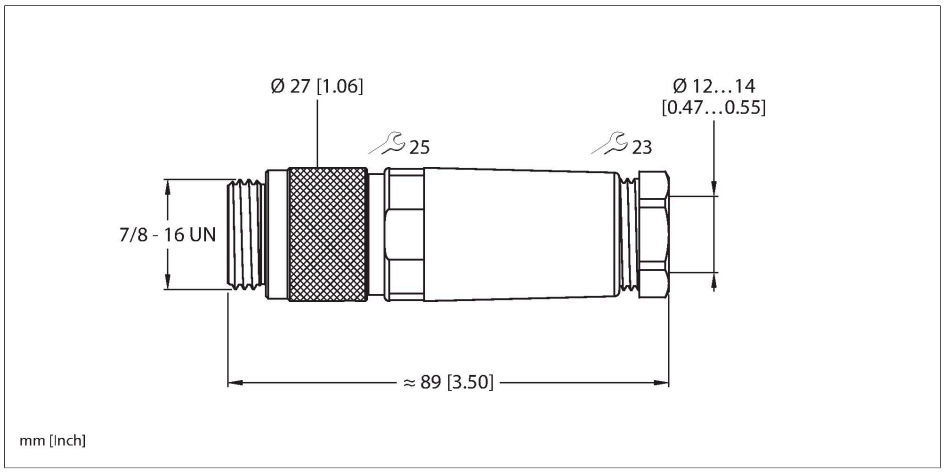

Données techniques

Type	FW-MRSPM0516-P-S-1012
N° d'identification	6914519
Remarque sur le produit	Ancienne désignation : BS4151-0/16
Connecteur A	Connecteur mâle, 7/8"-16 UN, Droit
Nombre de pôles	5
Contacts	métal, CuZn, doré
Corps isolant	Plastique, TPU, Noir
Corps de manchon	Plastique, PA, Noir
Écrou/vis de serrage	aluminium, Al, anodisé
Filetage	PG16
Diamètre extérieur du câble	12…14 mm
Section conducteur/section raccordable	0.34…1.5 mm²
Type de connexion	raccordement par vis/bornes
Durée de vie mécanique	> 100 Cycles de couplage et de découplage
Degré de pollution	3
Type de protection	IP67, Uniquement en état vissé
Caractéristiques électriques à +20°C	
Tension nominale	250 V
Intensité maximale admissible	9 A
Caractéristiques mécaniques et chimiques	
Température ambiante (posé de manière fixe)	-40…+90 °C
Température ambiante (mobile)	-40…+90 °C

Caractéristiques

- Raccordement par bornes à vis
- 5 pôles
- Filetage PG16
- Diamètre de ligne 12,0…14,0 mm

Configuration de contact

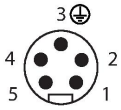

FW-MRSPM0516-P-S-1012| 23-02-2025 19-25 | Sous réserve de modifications techniques