Accessoires de montage pour capteurs inductifs
ηAttache de fixation
MBS40

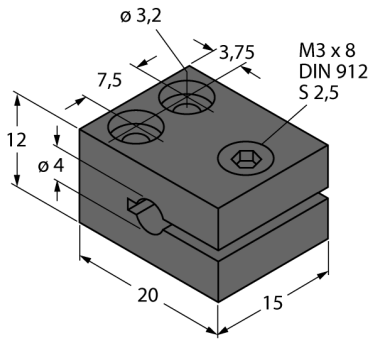

- Pour tube lisse, Ø 4 mm
- Aluminium anodisé

Type	MBS40
N° d'identification	69477

Format	accessoires pour tube lisse, 4 mm
Dimensions	15 x 20 x 12 mm
Matériau de boîtier	métal, AL, anodisé
Couple de serrage vis de fixation	2.8 Nm
Couple de serrage	≤ 3 Nm

édition • 2025-02-28T09:14:44+01:00