séparateur de signaux analogiques
1 canal
IM35-11EX-HI

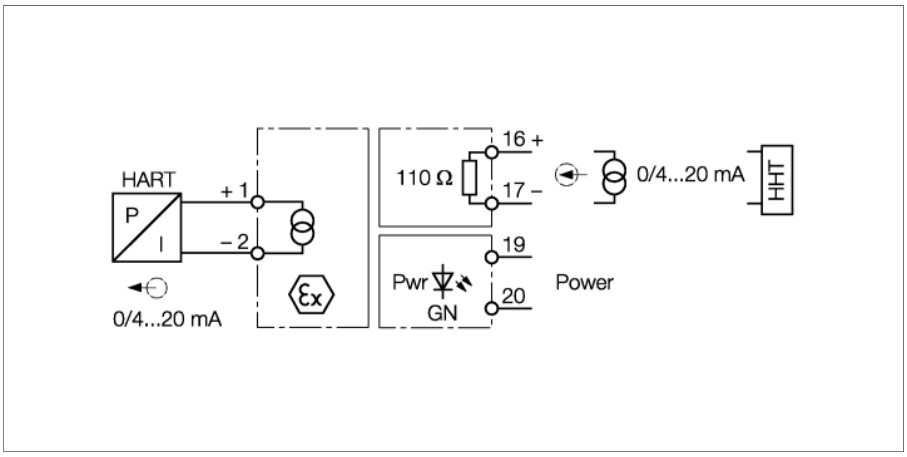

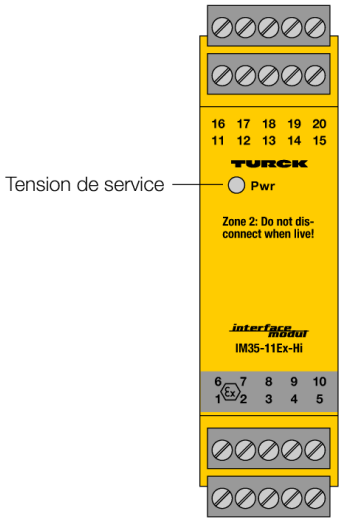

Le signal de courant normalisé est séparé galvaniquement par le séparateur de signaux monocanal IM35-11EX-HI de la zone non-Ex à la zone Ex (rapport est de 1/1). Sauf le signal analogique il est également possible de transmettre bidirectionnellement les signaux numériques de la communication HART®.

Des applications typiques sont p.ex. la commande de convertisseurs I/P (par exemple aux vannes de commandes) ou d'appareils d'affichage.

Les actionneurs sont raccordés aux bornes de sortie 1/2. Les Handheld-Terminals [HHT] peuvent être raccordés aux bornes de sortie et aux bornes d'entrée 16/17.

De plus, les blocs de bornes débrochables disposent de douilles d'essai de 2 mm pour le contrôle de signaux.

- Alimentation d'actionneurs intelligents avec communication HART
- circuit d'entrée : 0/4…20 mA
- Circuit de sortie : 0/4…20 mA, à sécurité intrinsèque
- Tension de service universelle
- Séparation galvanique entrée, sortie, alimentation
- Entrée protégée contre les inversions de polarité
- ATEX, TR CU, Nepsi
- Utilisation en zone 2

édition • 2025-02-28T09:17:19+01:00

Type	IM35-11EX-HI
N° d'identification	7506517

Tension nominale	alimentation en tension de grande portée
Tension de service	20…250 VAC
Fréquence	40…70 Hz
Tension de service U_B	20…125 VDC
Puissance absorbée	≤ 2 W

Entrée de courant	0/4…20 mA
Résistance d'entrée (courant)	≤ 110 Ω

Circuits de sortie	
Courant de sortie	0/4…20 mA
Résistance de charge sortie de courant	≤ 0.6 kΩ

Comportement de transmission	
Temps de réponse à la montée (10…90 %)	≤ 90 ms
Temps de réponse à la descente (90…10 %)	≤ 90 ms
Précision de mesure (y compris la linéarité, l'hystérésis et la reproductibilité)	≤ 0.1 % de la valeur finale
Température de référence membrane de pressurisation	23 °C
Dérive en température	≤ 0.005 % de la valeur finale / K

Séparation galvanique	
Tension d'essai	2.5 kV RMS

Conseil important	Pour les applications Ex, les valeurs indiquées dans les certificats Ex correspondants (ATEX, IECEX, UL etc.) sont décisives.
Homologation Ex selon certificat de conformité	IBExU 08 ATEX 1130
Plage d'application	II (1) G, II (1) D
Mode de protection	[Ex ia Ga] IIC; [Ex ia Da] IIIC
Homologation Ex suivant certificat de conformité	IBEXU 08 ATEX B020 X
Plage d'application	II 3 G
Mode de protection	Ex nA [ic Gc] IIC T4 Gc
Courbe caractéristique	trapézoïdal

Affichages/Commandes	
Etat de service	Verte

Données mécaniques	
Mode de protection	IP20
Classe de combustion suivant UL 94	V-0
Température ambiante	-25…+70 °C
Température de stockage	-40…+80 °C
Dimensions	110 x 27 x 110 mm
Poids	194 g
Conseil de montage	Montage sur rail symétrique (NS35) ou plaque de montage
Matériau de boîtier	Plastique, Polycarbonate/ABS
Raccordement électrique	4 blocs de bornes débrochables à 5 pôles avec douille d'essai, protection contre les inversions de polarité, raccordement par vis
Section de raccordement	1 × 2,5 mm²/2 × 1,5 mm²
Couple de serrage	0.5 Nm

dimensions

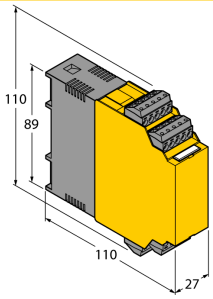

édition • 2025-02-28T09:17:19+01:00

Accessoires

Type	No. d'identité		Dimensions
IM-CC-5X2BU/2BK	7504031	Bornes à ressorts pour les modules IM (appareils Ex avec 27 mm de largeur); la livraison inclut: 2 pièces bornes bleues 5 pôles et 2 pièces bornes noires 5 pôles.	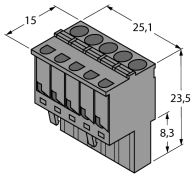

édition • 2025-02-28T09:17:19+01:00