Système E/S excom
platine non ex pour 24 modules
MT24-N

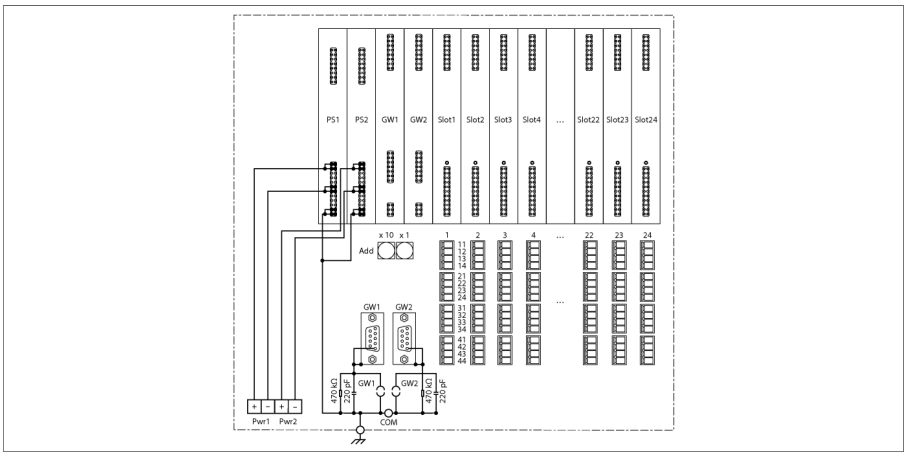

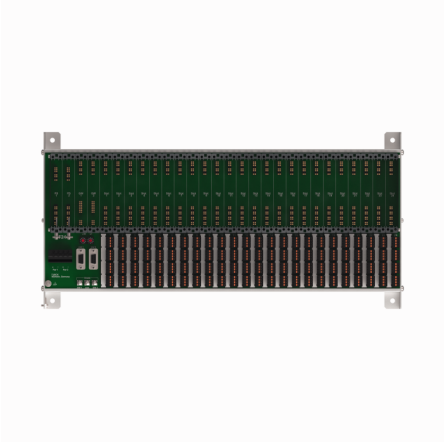

La platine MT24-N comprend un Backplane et le système de support propre. Elle sert de l'intégration de deux passerelles, de deux appareils d'alimentation et de 24 modules E/S. Jusqu'à 192 entrées/sorties binaires ou 96 entrées/sorties analogiques resp. chaque combinaison peuvent être raccordées à la platine.

Tous les modules peuvent être enlevés et enfichés lors du fonctionnement, sans qu'une interruption de la communication de données surgisse (passerelles et alimentations uniquement pour la version redondante).

Le support de module peut être installé dans des zones non-Ex et dans la zone 2/22, et seuls les signaux à sécurité non intrinsèque doivent être connectés.

Le système de support est fait en un profilé en aluminium extrudé. Ceci assure une stabilité et blindage accrus. La platine se prête à être utilisée pour le montage mural et dans un rack 19“.

- platine pour le logement de max. 24 modules E/S, de 2 passerelles et de 2 modules d'alimentation
- les bornes pour le raccordement de signaux sont incluses dans l'accessoire

édition • 2025-02-28T09:33:35+01:00

Type	MT24-N
N° d'identification	9100683

Homologation Ex selon certificat de conformité	IECEx TUR 21.0012X
Homologation Ex suivant certificat de conformité	TÜV 21 ATEX 8643 X
Marquage de l'appareil	Ex II 3 G Ex ec IIC T4 Gc

Emplacements	
Alimentation DC	2
Passerelle	2
Modules E/S	24

Section de raccordement	1,5 mm²

Raccordement électrique	Par module 4 × 4 bornes
Raccordement de bus	2 x SUB-D 9 pôles
Adresse de bus	2 x interrupteur rotatif en code décimal

Matériau de boîtier	profilé en aluminium extrudé
Mode de fixation	Plaque de montage
Mode de protection	IP20
Température ambiante	-40…+70 °C
Humidité atmosphérique relative	≤ 93 % à 40 °C selon CEI 60068-2-78
Test de vibrations	Suivant IEC 60068-2-6
Contrôle de chocs	Suivant CEI 60068-2-27
CEM	suivant EN 61326-1 suivant NAMUR NE21
MTTF	1211 Années suivant SN 29500 (Ed. 99) 40 °C
Dimensions	525 x 260 x 130 mm

Homologations	ATEX cFMus cFM IECEx CE

Dimensions

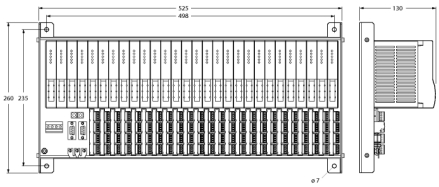

édition • 2025-02-28T09:33:35+01:00

Accessoires

Type	No. d'identité		Dimensions
BM-N	6884226	module borgne pour les emplacements non utilisés dans la platine, version N	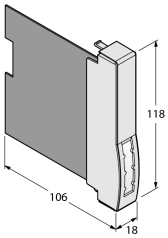

édition • 2025-02-28T09:33:35+01:00